Fiche de spécifications

PTi-C12 24 V CA/CC

Référence
11050108

EAN 4250184122180
24.09.2026
Version: K

Illustrations

Schéma dimensionnel

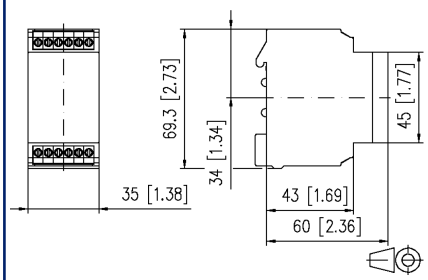

Raccordements

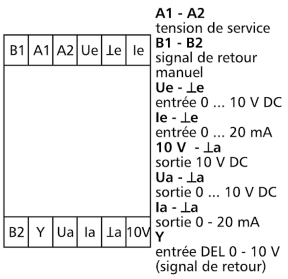

Voir schéma aggrandi en fin du document

Description du produit

Le sectionneur de potentiel / convertisseur de signal sert à isoler les signaux analogiques dans la plage de 0 à 10 V c.c. et 0 à 20 mA c.c. ou à convertir les signaux de 0 à 10 V c.c. en signaux de 0 à 20 mA c.c. ou de 0 à 20 mA c.c. en 0 à 10 V c.c. Les signaux d'entrée et de sortie ainsi que la tension d'alimentation sont séparés galvaniquement les uns des autres. Un signal d'entrée de 0 à 10 V ou de 0 à 20 mA peut être raccordé au choix sur l'appareil. Fonction de séparation de potentiel: Sur le PT-C12, le signal d'entrée 0 à 10 V est aligné proportionnellement au signal de sortie 0 à 10 V. Le PTi-C12 aligne le signal d'entrée 0 à 20 mA proportionnellement au signal de sortie 0 à 20 mA. Fonction de conversion du signal avec séparation de potentiel: Avec une conversion de signal de 0 à 10 V en un signal de 0 à 20 mA ou de 0 à 20 mA en 0 à 10 V, le signal de sortie converti peut être réajusté à l'aide d'un dispositif d'ajustage à broche intégré. Un niveau de commande manuelle d'urgence avec commutateur AUTO MANUEL avec contact de réponse est intégré en plus. Le signal de sortie de 0 à 10 V ou de 0 à 20 mA peut être réglé à l'aide du potentiomètre avant en position MANUEL. Une tension de sortie constante de 10 V c.c., 5 mA au max. est disponible sur la borne 10 V. L'entrée Y sert à l'affichage à DEL de la tension de sortie Ua. La luminosité de la DEL dépend du niveau du signal de sortie (pont entre Ua et Y). En alternative, un signal externe peut être connecté sur l'entrée Y pour l'affichage à DEL de 0 à 10 V c.c.

- Raccordement avec borniers à vis

© 2026 METZ CONNECT - Technische Änderungen vorbehalten! Subject to modifications! Sous réserve de modifications techniques!

Référence
11050108

EAN 4250184122180
24.09.2026
Version: K

Caractéristiques

Alimentation	
Tension de service	24 V CA/CC -20% … +15%
Consommation électrique AC (max)	200 mA
Consommation électrique DC (max)	110 mA
La consommation d'énergie AC (max)	4,8 VA
La consommation d'énergie DC (max)	2,64 W
Fonctionnement permanent	100 %
Entrées	
Entrée de tension	
Entrée de tension - résistance d'entrée	> 50 K/W
Entrée de courant	
Entrée de courant - ésistance d'entrée	45
Sorties	
Sortie courant courant résistance	max. 500 Ohm
Affichage	DEL verte
Informations générales	
Isolation	1000 V CC, 50 Hz, 1 min.
Boîtier	
Dimensions	
Dimension (L x H x P)	35 mm x 69,3 mm x 60 mm
Dimension (L x H x P)	1,378 in. x 2,728 in. x 2,362 in.
Poids	78 g
Type de montage	Rail DIN TH35
Position de montage	tout
Juxtaposition	sans espacement
Type de connexion	Borniers à vis
Borniers	
Section de raccordement solide	0,34 mm² - 2,5 mm² / AWG 22-12
Section de raccordement multibrins	0,25 mm² - 2,5 mm² / AWG 22-12
Section de raccordement avec embout de fil	0,25 mm² - 2,5 mm² / AWG 22-12
Couple de la vis (max)	0,5 Nm
Longueur de dénudage (min)	8 mm

© 2026 METZ CONNECT - Technische Änderungen vorbehalten! Subject to modifications! Sous réserve de modifications techniques!

Référence
11050108

EAN 4250184122180
24.09.2026
Version: K

Caractéristiques

Matériel	
Matériau - Boîtier	Polyamid 6.6 V0
Couleur	gris
Matériau - blocs de jonction	Polyamid 6.6 V0
Matériau - Cache	Polycarbonat
Degré de protection selon IEC 60529	
Degré de protection - boîtier (selon IEC 60529)	IP40
Degré de protection - borniers (selon IEC 60529)	IP20
Données Climatiques	
Service	
Température - Service °C	0 °C - 55 °C
Température - Service °F	32 °F - 131 °F
Humidité relative	max. 85 % non condensé
Stockage	
Température - Stockage °C	-20 °C - 70 °C
Température - Stockage °F	-4 °F - 158 °F
Perte de puissance	
Perte de puissance (typique)	2,6 W
Classifications	
ETIM 7.0	EC000310
ETIM 8.0	EC000310
ETIM 9.0	EC000310
ETIM 10.0	EC000310

Note d'utilisation

Ce produit est un produit standard de METZ CONNECT. METZ CONNECT n'a pas connaissance de l'utilisation spécifique prévue des marchandises par le client ou tout autre client du client. Le client garantit qu'il a entièrement et suffisamment testé l'utilisation des biens et toutes les modifications du produit, les changements du produit ou les améliorations du produit en ce qui concerne l'utilisation spécifique prévue conformément à l'état de l'art ou de toute autre manière.

© 2026 METZ CONNECT - Technische Änderungen vorbehalten! Subject to modifications! Sous réserve de modifications techniques!

Référence
11050108
EAN 4250184122180
24.09.2026
Version: K

Illustrations

Schéma dimensionnel

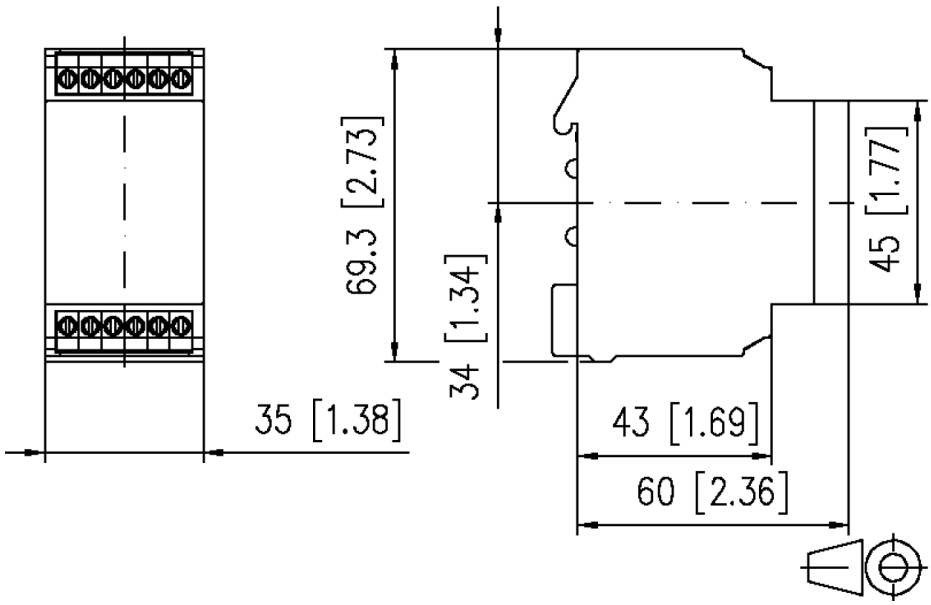

Raccordements

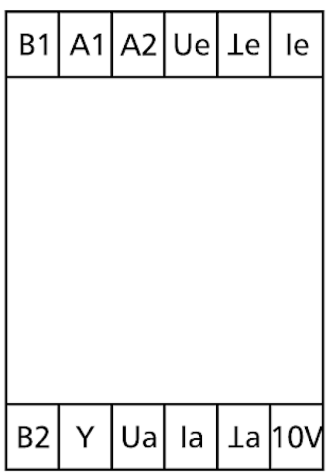

A1 - A2
tension de service
B1 - B2
signal de retour manuel
Ue - ⊥e
entrée 0 ... 10 V DC
Ie - ⊥e
entrée 0 ... 20 mA
10 V - ⊥a
sortie 10 V DC
Ua - ⊥a
sortie 0 ... 10 V DC
Ia - ⊥a
sortie 0 - 20 mA
Y
entrée DEL 0 - 10 V (signal de retour)

© 2026 METZ CONNECT - Technische Änderungen vorbehalten! Subject to modifications! Sous réserve de modifications techniques!

Référence
11050108
EAN 4250184122180
24.09.2026
Version: K

Illustrations

Schéma de circuit

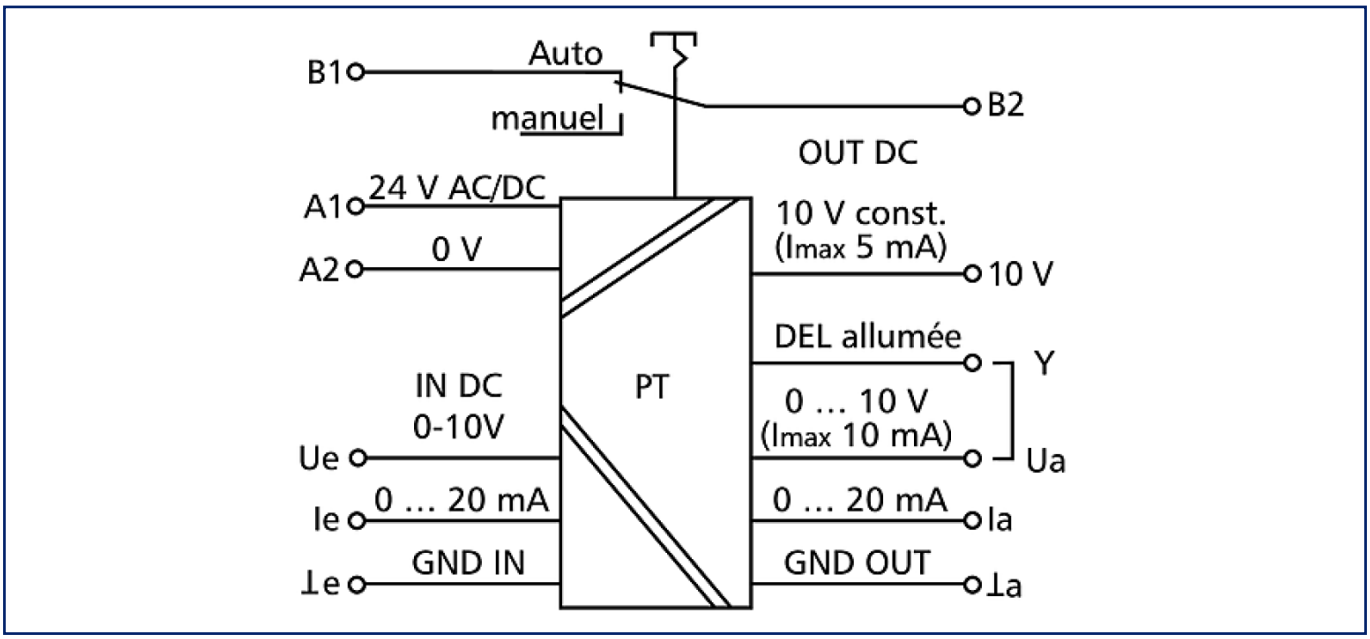

© 2026 METZ CONNECT - Technische Änderungen vorbehalten! Subject to modifications! Sous réserve de modifications techniques!