Fiche de spécifications

SM99S01VBNN03G7 vert

Référence
SM99S01VBNN03G7

08.09.2026
Version: AN

Illustrations

Schéma dimensionnel à titre d'exemple

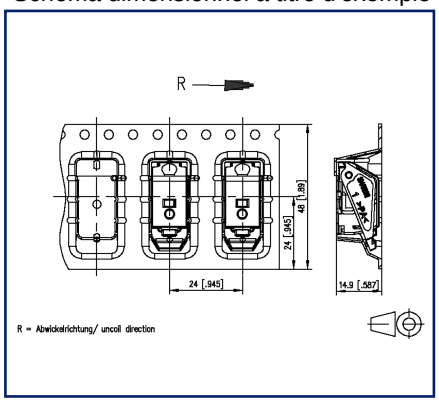

Schéma dimensionnel à titre d'exemple

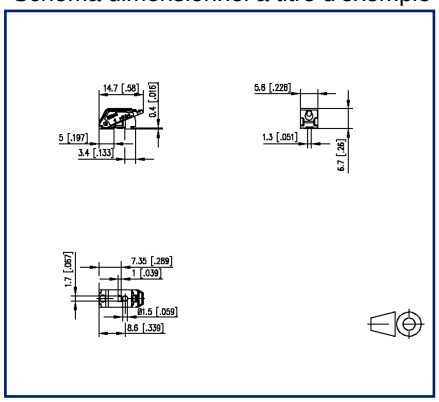

Voir schéma aggrandi en fin du document

Description du produit

- borne à ressort compatible avec Ethernet, soudable, convient pour CMS
- sens de connexion horizontal 90°
- juxtaposable sans perte de pôle
- couleur vert
- emballage Tape & Reel
- bouton poussoir manuel
- point test et indication du fil raccordé
- variantes : noir, blanc crème, jaune, vert, rouge, bleu, orange, gris, brun, blanc

© 2026 METZ CONNECT - Technische Änderungen vorbehalten! Subject to modifications! Sous réserve de modifications techniques!

METZ CONNECT GmbH | Im Tal 2 | 78176 Blumberg | Germany
Phone +49 7702 533-0 | Fax +49 7702 533-433 | info@metz-connect.com

Caractéristiques

Données générales	
nombre de pôles	1
Classe d'isolation	CTI 600
Degré de protection	IP20
Longueur de dénudage	7 mm
Courant assigné	9 A
Données de connexion	
dim câble solide AWG max	0,2 mm² - 1,5 mm² / AWG 24 - AWG 16
dim câble multibr AWG max	0,2 mm² - 1,5 mm² / AWG 24 - AWG 16
Certifications	
V / A / AWG	300 / 9 / 24 - 16
approbation fichier UL	E121004
	9 A / T60

Propriétés de la technique de transmission	
2 pôles | Transmission de données selon IEEE 802.3cg	10 Mbit/s jusqu'à 1.000 m STP
2 pôles | Transmission de données selon IEEE 802.3bp	1GBit/s jusqu'à 15 m UTP 1GBit/s jusqu'à 40 m STP
4 pôles | Transmission de données selon IEEE 802.3i/u/y	10/100 MBit/s jusqu'a 100 m
8 pôles | Transmission de données selon IEEE 802.3ab	1 GBit/s jusqu'a 100 m
8 pôles | Transmission de données selon IEEE 802.3an	10 GBit/s jusqu'à 100 m
2 pôles | Transmission de puissance	PoDL, IEEE 802.3bu 60 W
4 pôles | Transmission de puissance	PoE, IEEE 802.3af, 15,4 W PoE+, IEEE 802.3at, 30 W
8 pôles | Transmission de puissance	PoE, IEEE 802.3af, 15,4 W PoE+, IEEE 802.3at, 30 W 4PPoE, IEEE802.3bt, 90 W
Matériel	
matériau isolant	PPA
inflammibilité	V0
matériau de ressort	Métal de ressort

© 2026 METZ CONNECT - Technische Änderungen vorbehalten! Subject to modifications! Sous réserve de modifications techniques!

Caractéristiques

matériau de contact	CuSn
Surface de contact	Sn
Fil incandescent inflammabilité GWFI	850 °C selon IEC 60695-2-12
Fil incandescent Ignition GWIT	775 °C selon IEC 60695-2-13
Données Climatiques	
température plafond	105 °C
température plancher	-40 °C
Général	
Tolérance	ISO 2768 -mH
Soudabilité	apte au reflow
Note compensation du circuit imprimé	La compensation du circuit imprimé est nécessaire pour atteindre les données de transmission de données indiquées

Note d'utilisation

Ce produit est un produit standard de METZ CONNECT. METZ CONNECT n'a pas connaissance de l'utilisation spécifique prévue des marchandises par le client ou tout autre client du client. Le client garantit qu'il a entièrement et suffisamment testé l'utilisation des biens et toutes les modifications du produit, les changements du produit ou les améliorations du produit en ce qui concerne l'utilisation spécifique prévue conformément à l'état de l'art ou de toute autre manière.

© 2026 METZ CONNECT - Technische Änderungen vorbehalten! Subject to modifications! Sous réserve de modifications techniques!

Illustrations

Schéma dimensionnel à titre d'exemple

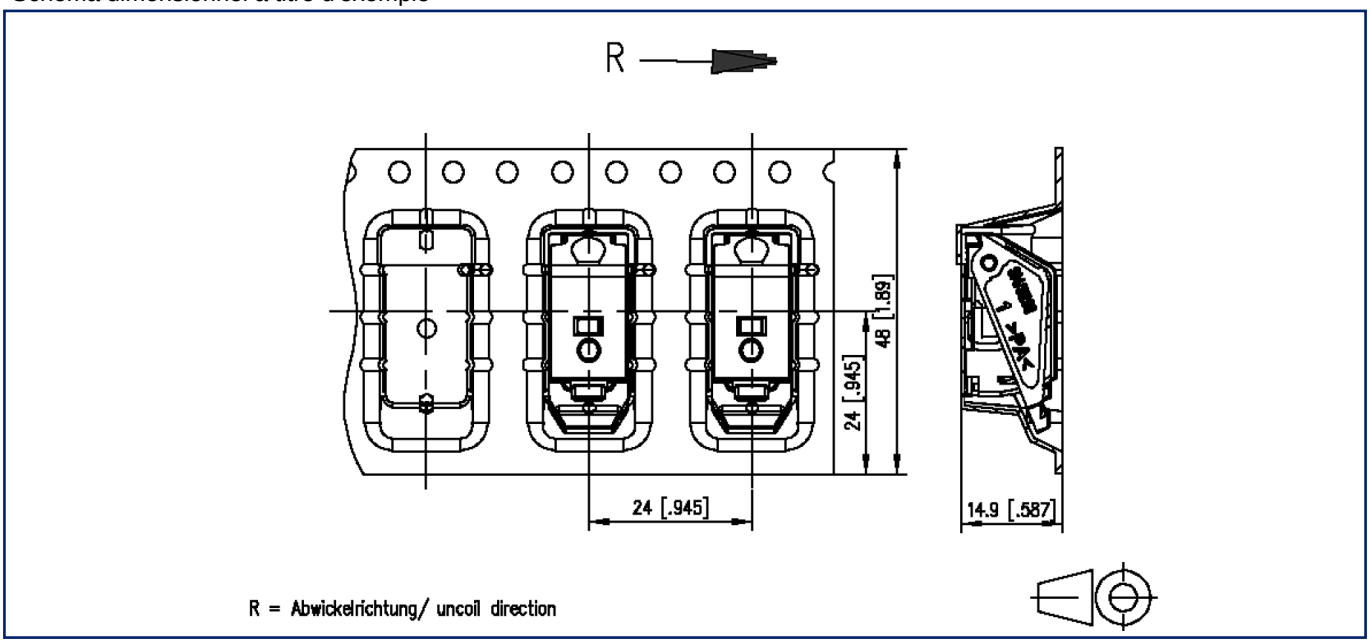

Schéma dimensionnel à titre d'exemple

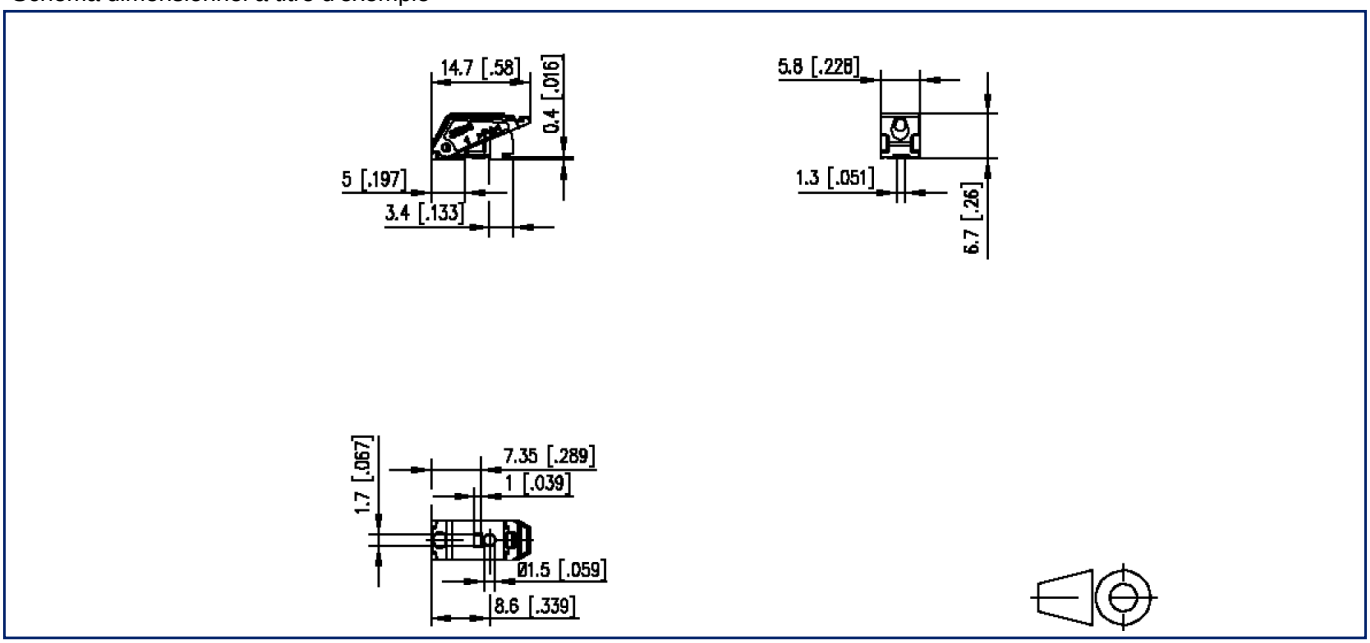

© 2026 METZ CONNECT - Technische Änderungen vorbehalten! Subject to modifications! Sous réserve de modifications techniques!

Illustrations

Layout des circuits imprimés

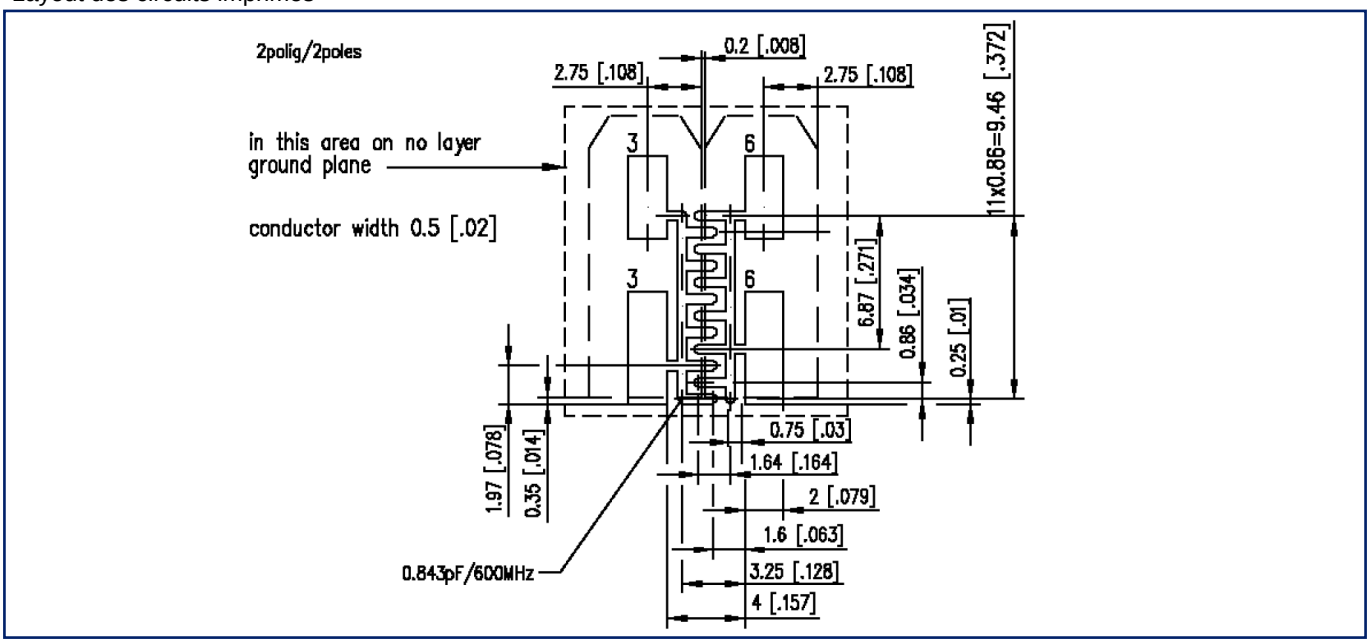

Données générales sur les circuits imprimés

- Circuit imprimé avec vernis épargne
- Épaisseur du circuit imprimé: 1.5 mm / 2-couches
- Matériau: FR4
- Coefficient diélectrique: permittivité relative = 4.4
- Épaisseur du cuivre: 40 µm

© 2026 METZ CONNECT - Technische Änderungen vorbehalten! Subject to modifications! Sous réserve de modifications techniques!

Illustrations

Layout des circuits imprimés

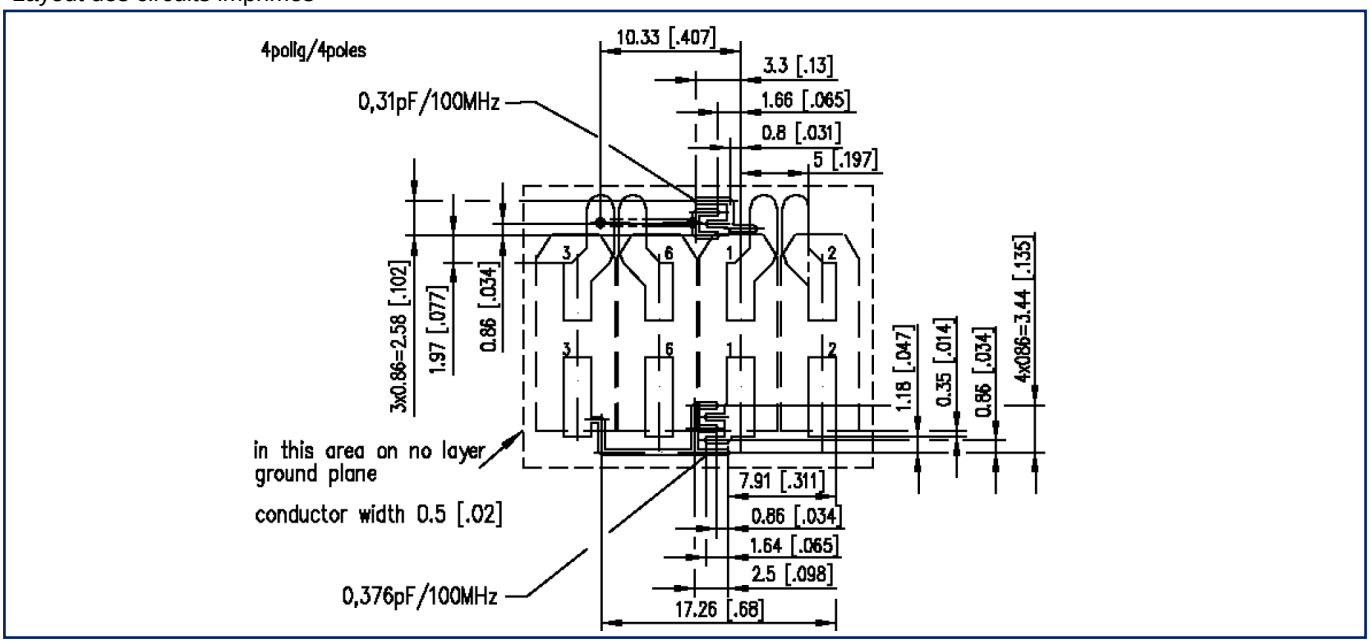

Données générales sur les circuits imprimés

- Circuit imprimé avec vernis épargne
- Épaisseur du circuit imprimé: 1.5 mm / 2-couches
- Matériau: FR4
- Coefficient diélectrique: permittivité relative = 4.4
- Épaisseur du cuivre: 40 µm

© 2026 METZ CONNECT - Technische Änderungen vorbehalten! Subject to modifications! Sous réserve de modifications techniques!

Illustrations

Layout des circuits imprimés

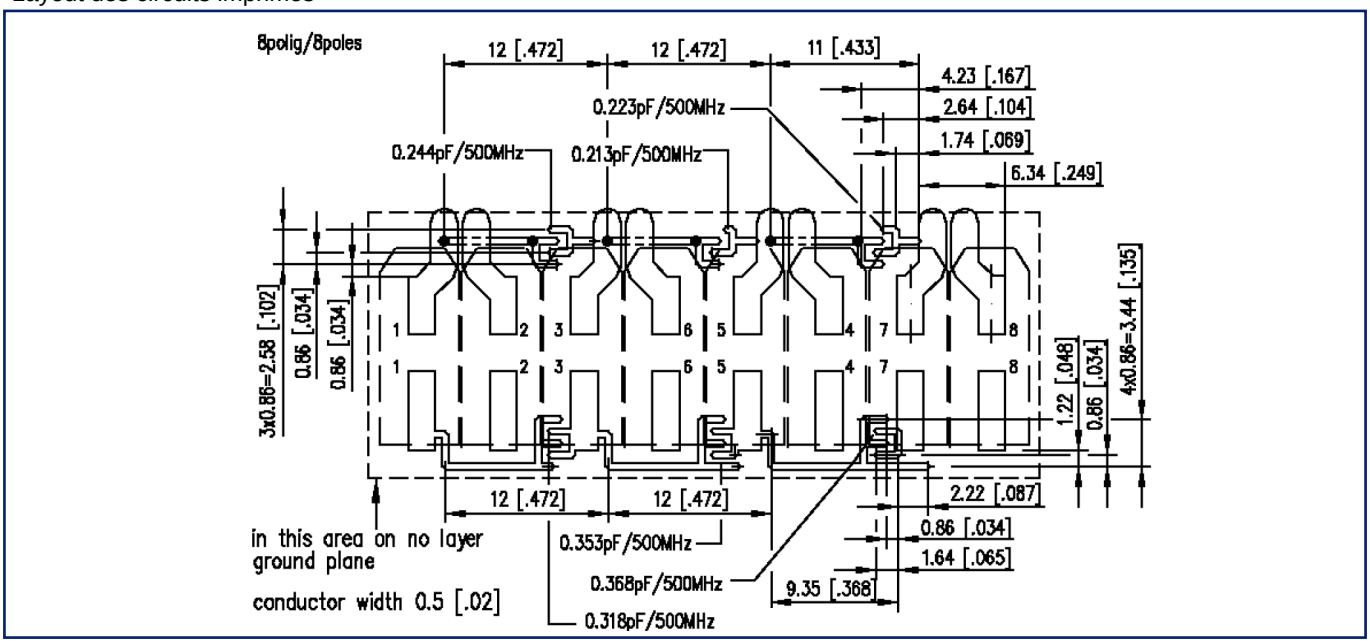

Données générales sur les circuits imprimés

- Circuit imprimé avec vernis épargne
- Épaisseur du circuit imprimé: 1.5 mm / 2-couches
- Matériau: FR4
- Coefficient diélectrique: permittivité relative = 4.4
- Épaisseur du cuivre: 40 µm

© 2026 METZ CONNECT - Technische Änderungen vorbehalten! Subject to modifications! Sous réserve de modifications techniques!

Illustrations

Layout des circuits imprimés

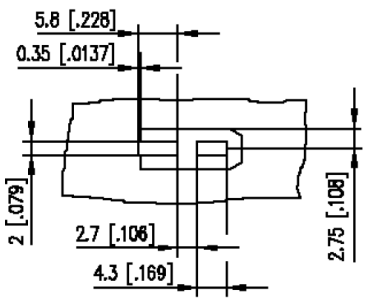

Données générales sur les circuits imprimés

- Circuit imprimé avec vernis épargne
- Épaisseur du circuit imprimé: 1.5 mm / 2-couches
- Matériau: FR4
- Coefficient diélectrique: permittivité relative = 4.4
- Épaisseur du cuivre: 40 µm

© 2026 METZ CONNECT - Technische Änderungen vorbehalten! Subject to modifications! Sous réserve de modifications techniques!