Fiche de spécifications

E-DAT Industry IP67 V6 pour MC module avec kit de montage

Référence
1309413203-E

EAN 4250184106555
25.08.2026
Version: U

Illustrations

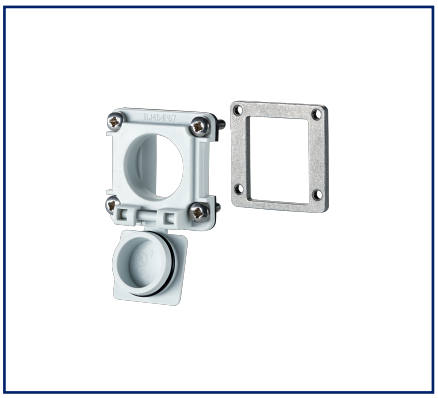

Schéma dimensionnel

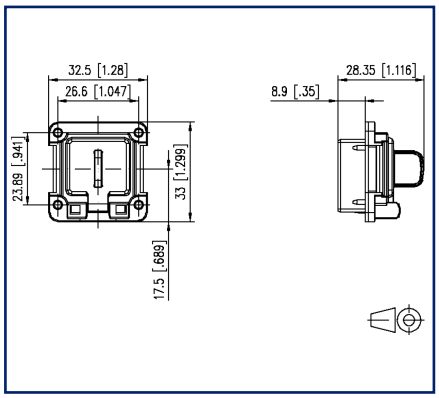

Découpe

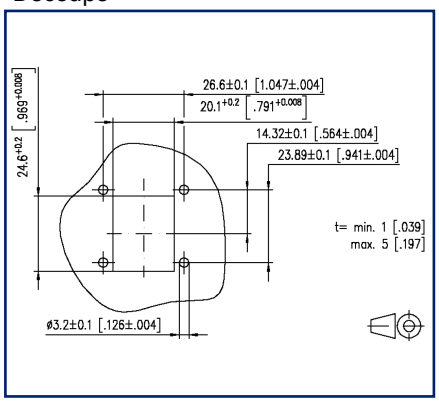

c UL US LISTED

Voir schéma aggrandi en fin du document

Description du produit

- Pour le montage de modules individuels, format : Modul
- Face de raccordement IP67 selon IEC 61076-3-106 (variante 6)
- Raccordement de connecteurs RJ45 courants possible (pas de protection IP)
- Montage facile
- Versions avec et sans contre-plaque solide en zinc moulé sous pression (disponible aussi comme accessoire)
- Couleur : gris clair RAL 7035
- 13094130-E : kit de montage composé d'une contre-plaque solide avec 4 vis
- Ne convient pas pour les modules et les coupleurs E-DAT Industry

- Versions : avec kit de montage, sans kit de montage

© 2026 METZ CONNECT - Technische Änderungen vorbehalten! Subject to modifications! Sous réserve de modifications techniques!

E-DAT Industry IP67 V6 pour MC module avec kit de montage

Référence
1309413203-E
EAN 4250184106555
25.08.2026
Version: U

Caractéristiques

Données générales	
Domaines d'application	environnement dur
Mesure mécanique selon MICE	M1
Mesure ingress selon MICE	I1
Mesure climatique selon MICE	C1
Mesure électromagnétique selon MICE	E3
Format	embase
Couleur	gris clair
Dimensions	
Dimension (L x L x H)	28,35 mm x 32,5 mm x 33 mm
Dimension (L x L x H)	1,116 in. x 1,28 in. x 1,299 in.
Possiblité d'étiquetage	sur boîtier

Raccordements/interfaces	
Nombre de ports interface 2	1
Nombre de ports équipés interface 2	0
Boîtier de protection interface 1	V6
Boîtier de protection interface 2	V6
Sens d'enfichage du module	droit
Informations mécaniques	
Découpe	MC module

Matériaux et propiétés des matériaux	
Matériau - Boîtier de protection	PA UL 94 V0
Matériau - Surface du boîtier de protection	Ni (nickel)
Matériau - Joint d'étanchéité, boîtier de protection	HNBR (caoutchouc acrylonitrile-butadiène hydrogéné)
Matériau - Joint d'étanchéité profilé	NBR (caoutchouc nitrile butadiène)
Matériau - Vis du boîtier de protection	acier inox
Matériau - Capuchon de protection	PA UL 94 V0
Matériau - Cadre de montage	GD-Zn
RoHS	conforme

© 2026 METZ CONNECT - Technische Änderungen vorbehalten! Subject to modifications! Sous réserve de modifications techniques!

E-DAT Industry IP67 V6 pour MC module avec kit de montage

Référence
1309413203-E
EAN 4250184106555
25.08.2026
Version: U

Caractéristiques

Conditions d'environnement	
Température (min. - max.)	
Température - Stockage °C	-40 °C - 70 °C
Température - Stockage °F	-40 °F - 158 °F
Température - Service °C	-40 °C - 70 °C
Température - Service °F	-40 °F - 158 °F
Pénétration de particules	IP6X
Pénétration de liquide/immersion	IPX7
Changement rapide de température	-40°C / -40°F - +70°C / 158°F / 25 cycles t=30 min
Chaleur humide	+25°C / +77°F / +65°C / +149°F / 93% RH // -10°C / -14°F 21 cycles
Informations Générales	Ce produit est adapté à une utilisation dans des environnements industriels à l'intérieur de bâtiments dont la classe de protection IPxy selon la norme DIN EN 60529 est spécifiée dans cette fiche technique. Non spécifié pour les applications extérieures.
Certifications	
UL listed (file no.)	c UL US LISTED DUXR.E178484
Normes/Réglementations	
Norme UL pour accessoires de communication	UL 1863
Indices de protection par boîtier	IEC 60529
Connecteurs pour équipement électronique	
Connecteurs rectangulaires	DIN EN 61076-3-106
Classifications	
ETIM 7.0	EC000437
ETIM 8.0	EC000437
ETIM 9.0	EC000437
ETIM 10.0	EC000437
Spécifications d'emballage	
Type d'emballage	10 pc(s) / carton

© 2026 METZ CONNECT - Technische Änderungen vorbehalten! Subject to modifications! Sous réserve de modifications techniques!

Référence
1309413203-E
EAN 4250184106555
25.08.2026
Version: U

Caractéristiques

Note d'utilisation

Ce produit est un produit standard de METZ CONNECT. METZ CONNECT n'a pas connaissance de l'utilisation spécifique prévue des marchandises par le client ou tout autre client du client. Le client garantit qu'il a entièrement et suffisamment testé l'utilisation des biens et toutes les modifications du produit, les changements du produit ou les améliorations du produit en ce qui concerne l'utilisation spécifique prévue conformément à l'état de l'art ou de toute autre manière.

© 2026 METZ CONNECT - Technische Änderungen vorbehalten! Subject to modifications! Sous réserve de modifications techniques!

Référence
1309413203-E
EAN 4250184106555
25.08.2026
Version: U

Accessoires

Référence	Désignation
130910-DNV	E-DAT modul Cat.6_A 8(8) connecteur femelle DNV
130910-I	E-DAT modul Cat.6_A 8(8) connecteur femelle
1309A0-I	E-DAT modul coupleur 8(8) 180° classe E_A
1309A1-I	E-DAT modul coupleur 8(8) 90° classe E_A
130B11-DNV	$C6_A$modul 180° connecteur femelle DNV
130B11-E	$C6_A$modul 180° connecteur femelle
130B12-DNV	$C6_A$modul 270° connecteur femelle DNV
130B12-E	$C6_A$modul 270° connecteur femelle
130B13-DNV	$C6_A$modul 90° connecteur femelle DNV
130B13-E	$C6_A$modul 90° connecteur femelle

© 2026 METZ CONNECT - Technische Änderungen vorbehalten! Subject to modifications! Sous réserve de modifications techniques!

E-DAT Industry IP67 V6 pour MC module avec kit de montage

Référence
1309413203-E
EAN 4250184106555
25.08.2026
Version: U

Illustrations

Schéma dimensionnel

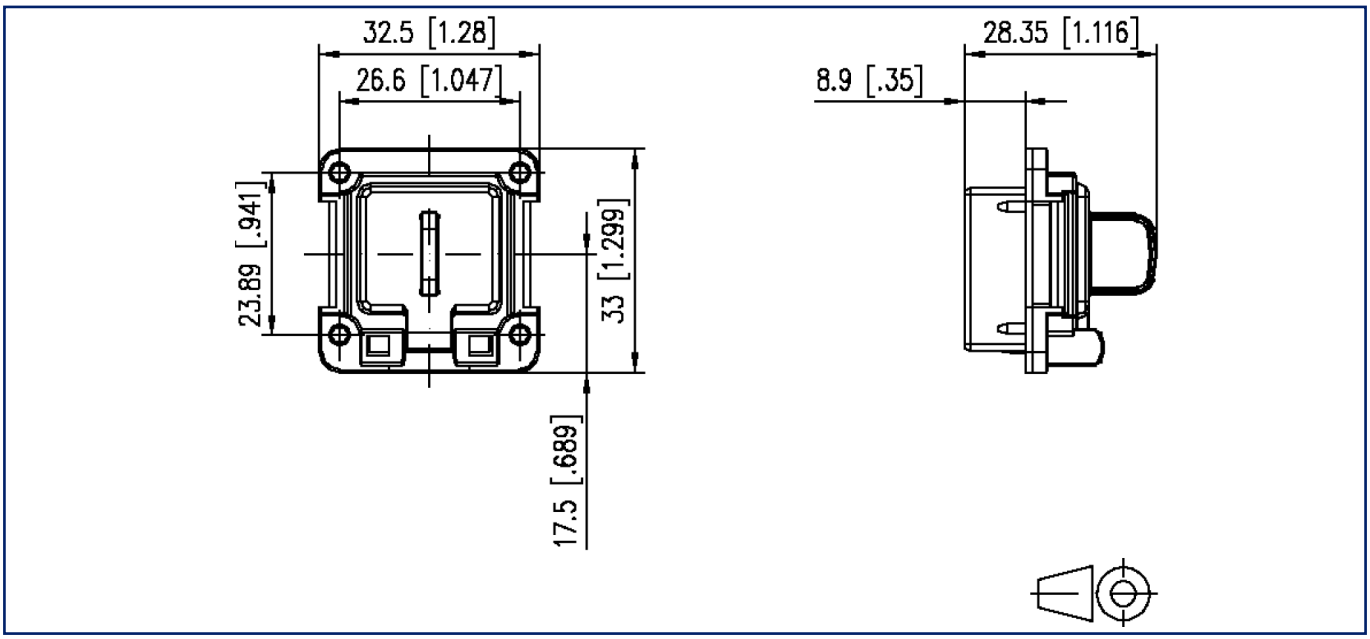

Découpe

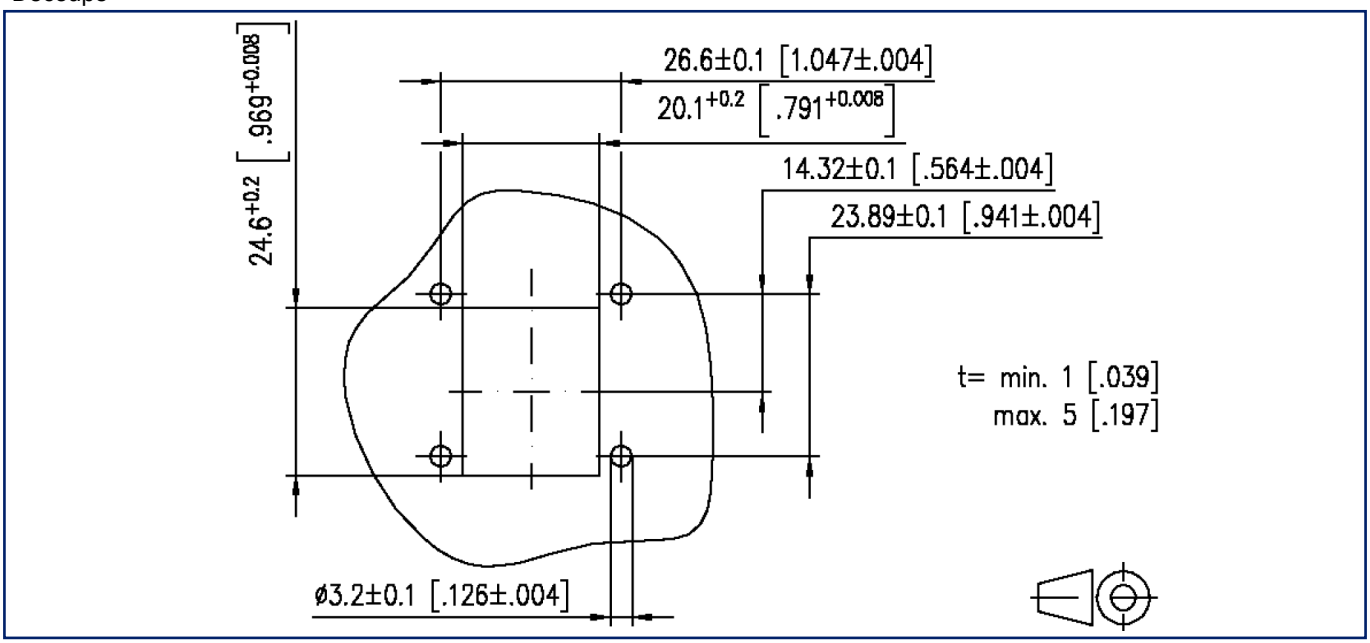

METZ CONNECT GmbH | Im Tal 2 | 78176 Blumberg | Germany
Phone +49 7702 533-0 | Fax +49 7702 533-433 | info@metz-connect.com

© 2026 METZ CONNECT - Technische Änderungen vorbehalten! Subject to modifications! Sous réserve de modifications techniques!