Datenblatt

MYD-4M-IP65

M-Bus Verteiler im IP65-Aufputzgehäuse

Bestell-Nr.
11056301
EAN 4250184190363

04-11-2024
Version C

Abbildungen

Maßzeichnung

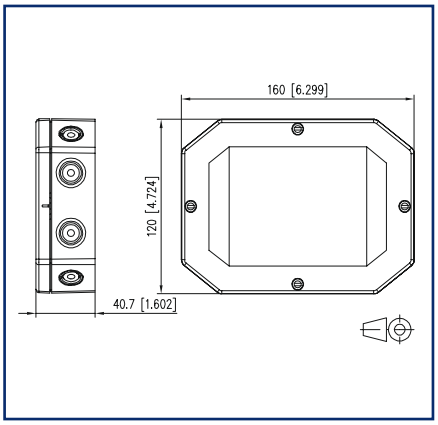

Anschlussbild

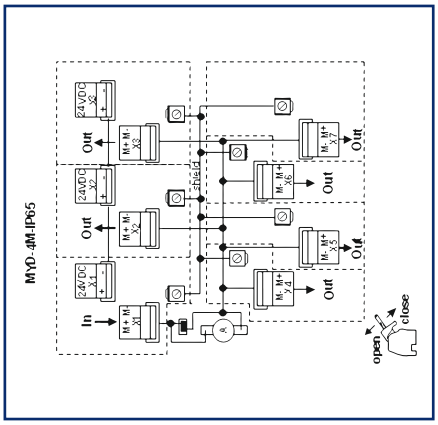

Produktbeschreibung

Der M-Bus Verteiler im IP65-Aufputzgehäuse findet Einsatz in der strukturierten M-Bus-Verkabelung, sowie in der Wartung und Inbetriebhaltung von M-Bus-Strukturen.

- Federkraftklemmen, abziehbar mit aufgedruckter Klemmenbezeichnung
- Klemmenfarbe wie Adernfarbe des M-Bus-Kabels J-Y(St)Y
- Unterbrechungsfreie M-Bus Strommessung möglich
- Abdeckung mit Schnellverschlüssen und plombierbar

© 2024 METZ CONNECT - Technische Änderungen vorbehalten!

METZ CONNECT GmbH | Im Tal 2 | 78176 Blumberg | Germany
Phone +49 7702 533-0 | Fax +49 7702 533-433
Weitere Dokumentation siehe / additional documentation see / documentation supplémentaire voir www.metz-connect.com

Datenblatt

MYD-4M-IP65

M-Bus Verteiler im IP65-Aufputzgehäuse

Bestell-Nr.
11056301
EAN 4250184190363

04-11-2024
Version C

Technische Daten

M-Bus-Schnittstelle	
Übertragung	M-Bus, freie Topologie
Busschnittstelle	MYD (Free-Topology-Bus)
Übertragungsrate	300 bis 38400 Bit/s

Eingangsseite	
Eingänge	1 x M-Bus 1 x Spannung
M-Bus Spannung	36 V
M-Bus Strom	500 mA
Bemessungsspannung	24 V
Bemessungsstrom	10 A

Ausgangsseite	
Ausgänge	6 x M-Bus 2 x Spannung

Gehäuse	
Abmessungen (B x H x T)	160 x 40,7 x 120 mm
Gewicht	330 g
Material Gehäuse Anschlussklemmen	 ASA + Polycarbonat Polyamid 6.6 V0
Schutzart (IEC 60529) Gehäuse/Klemmen	 IP65/IP20

© 2024 METZ CONNECT - Technische Änderungen vorbehalten!

METZ CONNECT GmbH | Im Tal 2 | 78176 Blumberg | Germany
Phone +49 7702 533-0 | Fax +49 7702 533-433

Datenblatt

MYD-4M-IP65

M-Bus Verteiler im IP65-Aufputzgehäuse

Bestell-Nr.
11056301
EAN 4250184190363

04-11-2024
Version C

Technische Daten

Anschlussklemmen	
Spannung und M-Bus	
Anschlussklemme	7 x 2-polig M-Bus / 3 x Spannung 2-polig
Eindrähtig	max. 1,5 mm²
Feinstdrähtig	max. 1,0 mm²
Aderndurchmesser	0,3 mm bis max. 1,4 mm
Schirmanschluss	
Eindrähtig	max. 1,5 mm²
Feinstdrähtig	max. 1,0 mm²
Aderndurchmesser	0,25 mm bis max. 1,3 mm

Temperaturbereich	
Betrieb	-5° bis 55° C
Lagertemperatur	-20° bis 70° C

Verwendungshinweis

Bei diesem Produkt handelt es sich um ein Standardprodukt von METZ CONNECT. Der konkrete Einsatzzweck der Ware beim Kunden oder eventuellen Kunden des Kunden ist METZ CONNECT unbekannt. Der Kunde gewährleistet, dass er den Einsatz der Ware und eventueller Produktmodifizierungen, Produktänderungen oder Produktweiterentwicklungen im Hinblick auf den konkreten Verwendungszweck nach dem Stand der Technik oder in sonstiger Weise vollständig und ausreichend erprobt hat. Auf Nachfrage von METZ CONNECT wird der Kunde aussagekräftige Nachweise (beispielsweise Versuchs- und Laborprotokolle, Zertifizierungen etc.) vorlegen und zur Verfügung stellen.

© 2024 METZ CONNECT - Technische Änderungen vorbehalten!

METZ CONNECT GmbH | Im Tal 2 | 78176 Blumberg | Germany
Phone +49 7702 533-0 | Fax +49 7702 533-433

Datenblatt

MYD-4M-IP65

M-Bus Verteiler im IP65-Aufputzgehäuse

Bestell-Nr.
11056301
EAN 4250184190363

04-11-2024
Version C

Anschlussbild

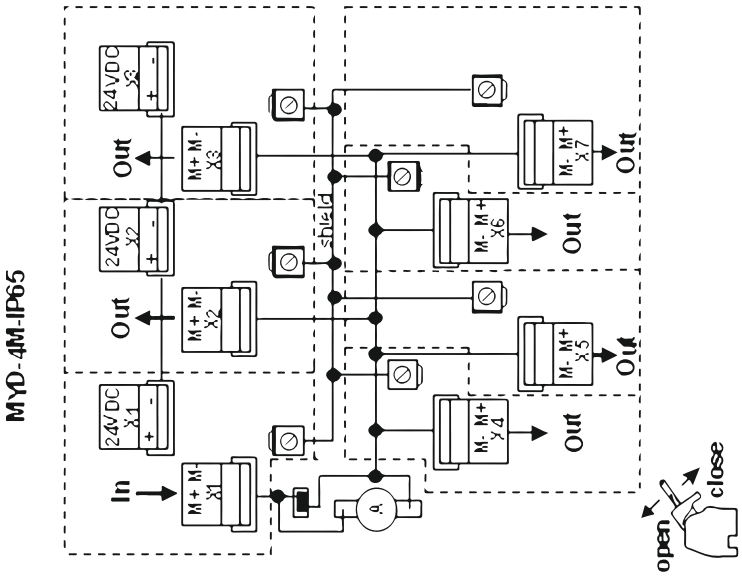

Maßzeichnung

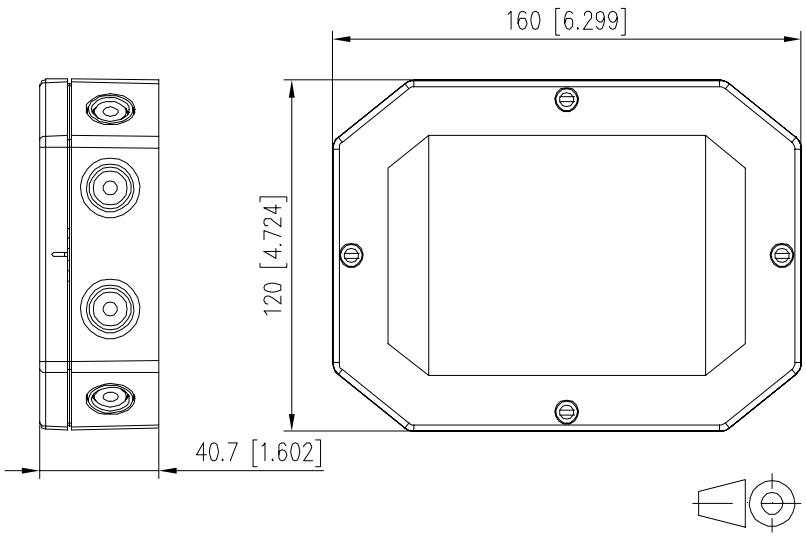

METZ CONNECT GmbH | Im Tal 2 | 78176 Blumberg | Germany
Phone +49 7702 533-0 | Fax +49 7702 533-433
Weitere Dokumentation siehe / additional documentation see / documentation supplémentaire voir **www.metz-connect.com**

© 2024 METZ CONNECT - Technische Änderungen vorbehalten!