Fiche de spécifications

PR044xxHBBF Type 390

Référence
313901xx57
xx=nombre de pôles
16.11.2026
Version: AC

Illustrations

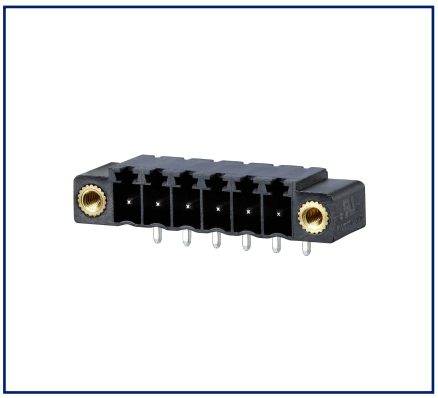

Schéma dimensionnel à titre d'exemple

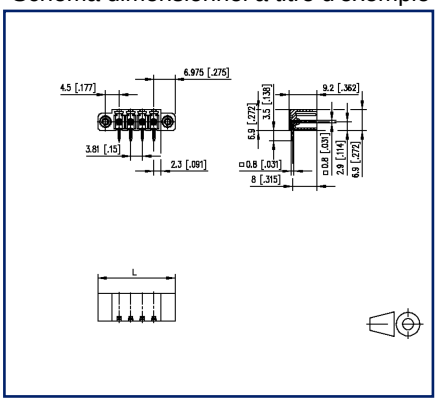

Schéma de perçage à titre d'exemple

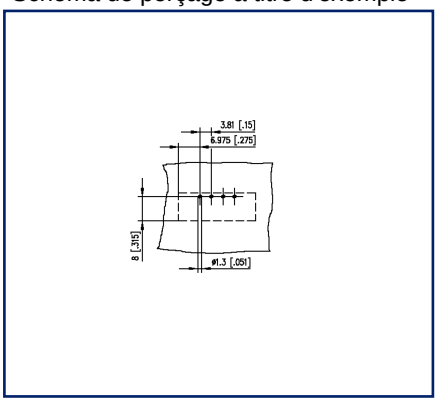

Voir schéma aggrandi en fin du document

Description du produit

- embase à picots, soudable, convient pour THR
- pas 3,81 mm, sens de connexion horizontal 90°
- cloisons latérales
- couleur noir, bride
- emballage Tape & Reel possibles
- codable

© 2026 METZ CONNECT - Technische Änderungen vorbehalten! Subject to modifications! Sous réserve de modifications techniques!

METZ CONNECT GmbH | Im Tal 2 | 78176 Blumberg | Germany
Phone +49 7702 533-0 | Fax +49 7702 533-433 | info@metz-connect.com

Référence
313901xx57
xx=nombre de pôles
16.11.2026
Version: AC

Caractéristiques

Données générales			
Longueur picot soudable	3,5 mm		
nombre de pôles min	2		
nombre de pôles max	16		
Classe d'isolation	CTI 600		
distance air/ligne fuite	3,01 mm		
Degré de protection	IP00		
Courant assigné	10 A		
Catégorie de surtension	III	III	II
Degré de pollution	3	2	2
Tension assignée	200 V	500 V	500 V
Tension d'essai	4 kV	4 kV	4 kV
Certifications			
c UL us V / A	300 / 8		
approbation fichier UL	E121004		
SEV	130 V / 2.5 kV / 10 A / 0,8 x 0,8 mm		
Matériel			
matériau isolant	PA46		
inflammibilité	V0		
matériau de picot	CuMg		
surface de picot	Ni + Sn		
Fil incandescent inflammabilité GWFI	-		
Fil incandescent Ignition GWIT	-		
Données Climatiques			
température plafond	105 °C		
température plancher	-40 °C		
Général			
Tolérance	ISO 2768 -mH		
Soudabilité	apte au reflow		
Note d'utilisation			

© 2026 METZ CONNECT - Technische Änderungen vorbehalten! Subject to modifications! Sous réserve de modifications techniques!

Référence
313901xx57
xx=nombre de pôles
16.11.2026
Version: AC

Caractéristiques

Ce produit est un produit standard de METZ CONNECT. METZ CONNECT n'a pas connaissance de l'utilisation spécifique prévue des marchandises par le client ou tout autre client du client. Le client garantit qu'il a entièrement et suffisamment testé l'utilisation des biens et toutes les modifications du produit, les changements du produit ou les améliorations du produit en ce qui concerne l'utilisation spécifique prévue conformément à l'état de l'art ou de toute autre manière.

© 2026 METZ CONNECT - Technische Änderungen vorbehalten! Subject to modifications! Sous réserve de modifications techniques!

Référence
313901xx57
xx=nombre de pôles
16.11.2026
Version: AC

Accessoires

Référence	Désignation
700333-01-1216	Transmetteur de luminosité LED pour embases, connectable
700333-02-1216	Transmetteur de luminosité LED pour embases, connectable
700333-03-1216	Transmetteur de luminosité LED pour embases, connectable
720293-01-2	Star du codage pour embase, pas 3,81 mm

© 2026 METZ CONNECT - Technische Änderungen vorbehalten! Subject to modifications! Sous réserve de modifications techniques!

Référence
313901xx57
xx=nombre de pôles
16.11.2026
Version: AC

Pendant de

Référence	Désignation
313791	RP034xxVBLF Type 379
ASP084	SP064xxVGNF ASP084
ASP0840206	SP064xxVGNF ASP084
ASP0840306	SP064xxVGNF ASP084
ASP0840406	SP064xxVGNF ASP084
ASP0841006	SP064xxVGNF ASP084
ASP0841206	SP064xxVGNF ASP084
ASP0841406	SP064xxVGNF ASP084
ASP0841806	SP064xxVGNF ASP084

© 2026 METZ CONNECT - Technische Änderungen vorbehalten! Subject to modifications! Sous réserve de modifications techniques!

Illustrations

Schéma dimensionnel à titre d'exemple

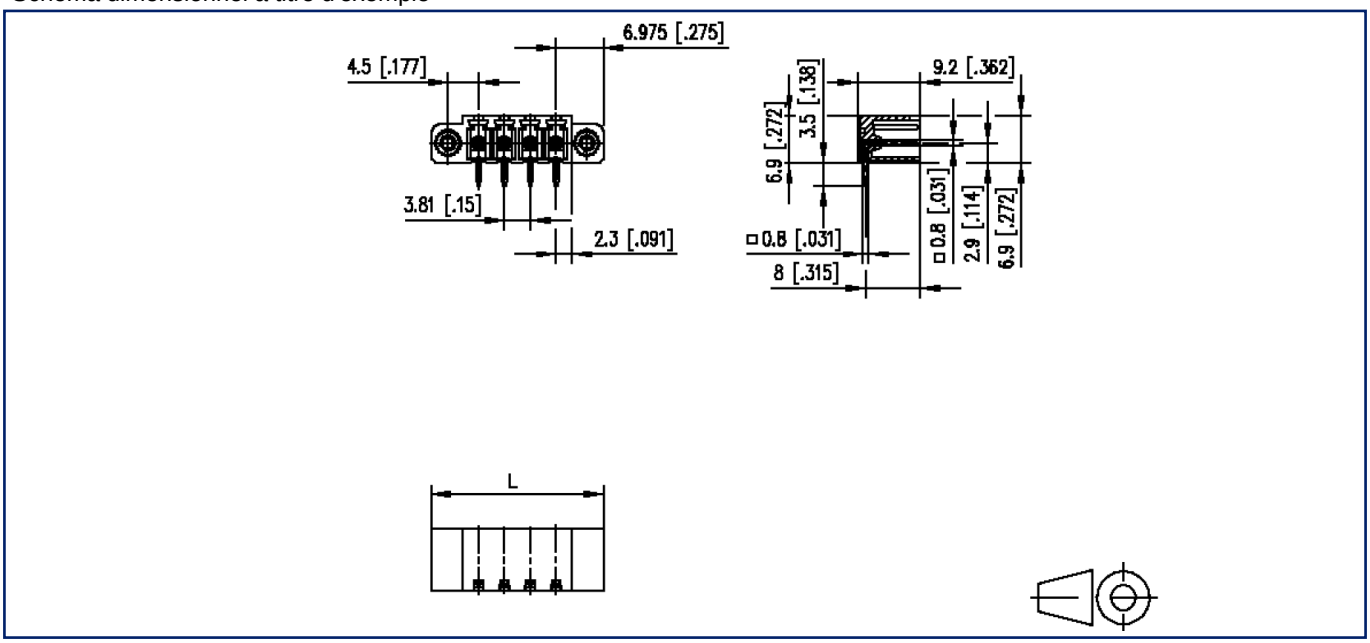

L=(Nbre de pôles - 1) x pas + 13.95 mm [0.549]

© 2026 METZ CONNECT - Technische Änderungen vorbehalten! Subject to modifications! Sous réserve de modifications techniques!

Référence
313901xx57
xx=nombre de pôles
16.11.2026
Version: AC

Illustrations

Schéma de perçage à titre d'exemple

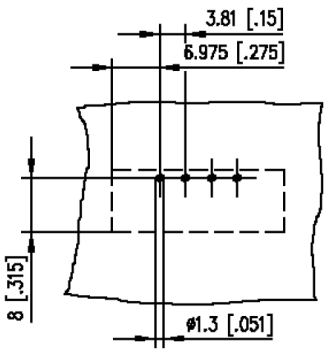

© 2026 METZ CONNECT - Technische Änderungen vorbehalten! Subject to modifications! Sous réserve de modifications techniques!