Fiche de spécifications

PT115xxVBBN Type 320

Référence
313201xx
xx=nombre de pôles
13.11.2026
Version: AA

Illustrations

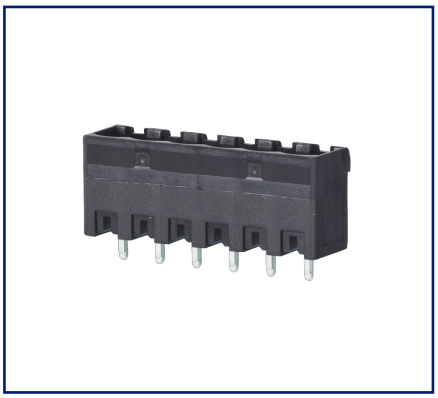

Schéma dimensionnel à titre d'exemple

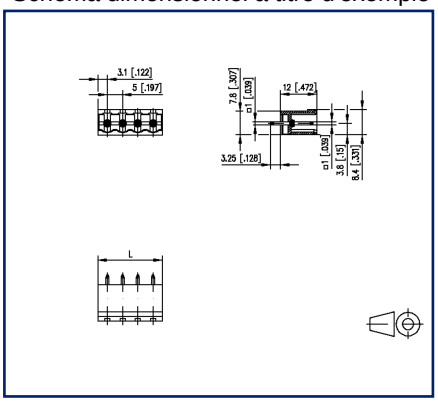

Schéma de perçage à titre d'exemple

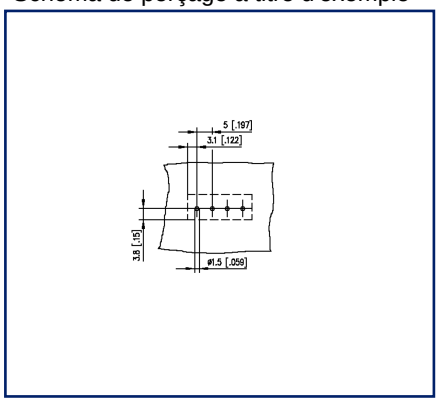

Voir schéma aggrandi en fin du document

Description du produit

- embase à picots, soudable
- pas 5,00 mm, sens de connexion vertical 0°
- cloisons latérales
- couleur noir
- codable
- résilié au 31.12.2026

© 2026 METZ CONNECT - Technische Änderungen vorbehalten! Subject to modifications! Sous réserve de modifications techniques!

METZ CONNECT GmbH | Im Tal 2 | 78176 Blumberg | Germany
Phone +49 7702 533-0 | Fax +49 7702 533-433 | info@metz-connect.com
Weitere Dokumentation siehe / additional documentation see / documentation supplémentaire voir www.metz-connect.com

Fiche de spécifications
PT115xxVBBN Type 320

Référence
313201xx
xx=nombre de pôles
13.11.2026
Version: AA

Caractéristiques

Données générales			
Longueur picot soudable	3,25 mm		
nombre de pôles min	2		
nombre de pôles max	24		
Classe d'isolation	CTI 600		
distance air/ligne fuite	4 mm		
Degré de protection	IP00		
Courant assigné	10 A		
Catégorie de surtension	III	III	II
Degré de pollution	3	2	2
Tension assignée	320 V	800 V	800 V
Tension d'essai	6 kV	6 kV	6 kV
Certifications			
c UL us V / A	300 / 15		
approbation fichier UL	E121004		
SEV	320 V / 4 kV / 13.5 A / 1,0 x 1,0 mm		
Matériel			
matériau isolant	PA66		
inflammibilité	V0		
matériau de picot	CuMg		
surface de picot	Ni + Ag		
Fil incandescent inflammabilité GWFI	960 °C selon IEC 60695-2-12		
Fil incandescent Ignition GWIT	775 °C selon IEC 60695-2-13		
Données Climatiques			
température plafond	105 °C		
température plancher	-40 °C		
Général			
Tolérance	ISO 2768 -mH		
Soudabilité	Selon JEDEC JESD22-B102E 245°C/5s		
Note d'utilisation			

© 2026 METZ CONNECT - Technische Änderungen vorbehalten! Subject to modifications! Sous réserve de modifications techniques!

Référence
313201xx
xx=nombre de pôles
13.11.2026
Version: AA

Caractéristiques

Ce produit est un produit standard de METZ CONNECT. METZ CONNECT n'a pas connaissance de l'utilisation spécifique prévue des marchandises par le client ou tout autre client du client. Le client garantit qu'il a entièrement et suffisamment testé l'utilisation des biens et toutes les modifications du produit, les changements du produit ou les améliorations du produit en ce qui concerne l'utilisation spécifique prévue conformément à l'état de l'art ou de toute autre manière.

© 2026 METZ CONNECT - Technische Änderungen vorbehalten! Subject to modifications! Sous réserve de modifications techniques!

Référence
313201xx
xx=nombre de pôles
13.11.2026
Version: AA

Accessoires

Référence	Désignation
700024-01-9	Star du codage blanc
700523-0157	Geh_Kappe_swg_Block

© 2026 METZ CONNECT - Technische Änderungen vorbehalten! Subject to modifications! Sous réserve de modifications techniques!

Référence
313201xx
xx=nombre de pôles
13.11.2026
Version: AA

Pendant de

Référence	Désignation
313131	RP035xxHBLC Type 313
313141	RP035xxHBLD Type 314
31314103-08	RP035xxHBLD Typ 314
31314103-09	RP035xxHBLD Typ 314
313491	RP015xxVBLC Type 349
313501	RP015xxSBLC Type 350
ASP045	SP045xxVBNC ASP045
ASP0450222	SP04502VBNC ASP045
ASP0450322	SP04503VBNC ASP045
ASP0450422	SP04504VBNC ASP045
ASP0450522	SP04505VBNC ASP045
ASP0450622	SP04506VBNC ASP045
ASP0450722	SP04507VBNC ASP045
ASP0450822	SP04508VBNC ASP045
ASP0450922	SP04509VBNC ASP045
ASP0451022	SP04510VBNC ASP045
ASP0451222	SP04512VBNC ASP045
SP065XXVBNC	SP065xxVBNC
SP065XXVBPC	SP065xxVBPC
SP995XXVBNC	SP995xxVBNC

© 2026 METZ CONNECT - Technische Änderungen vorbehalten! Subject to modifications! Sous réserve de modifications techniques!

Illustrations

Schéma dimensionnel à titre d'exemple

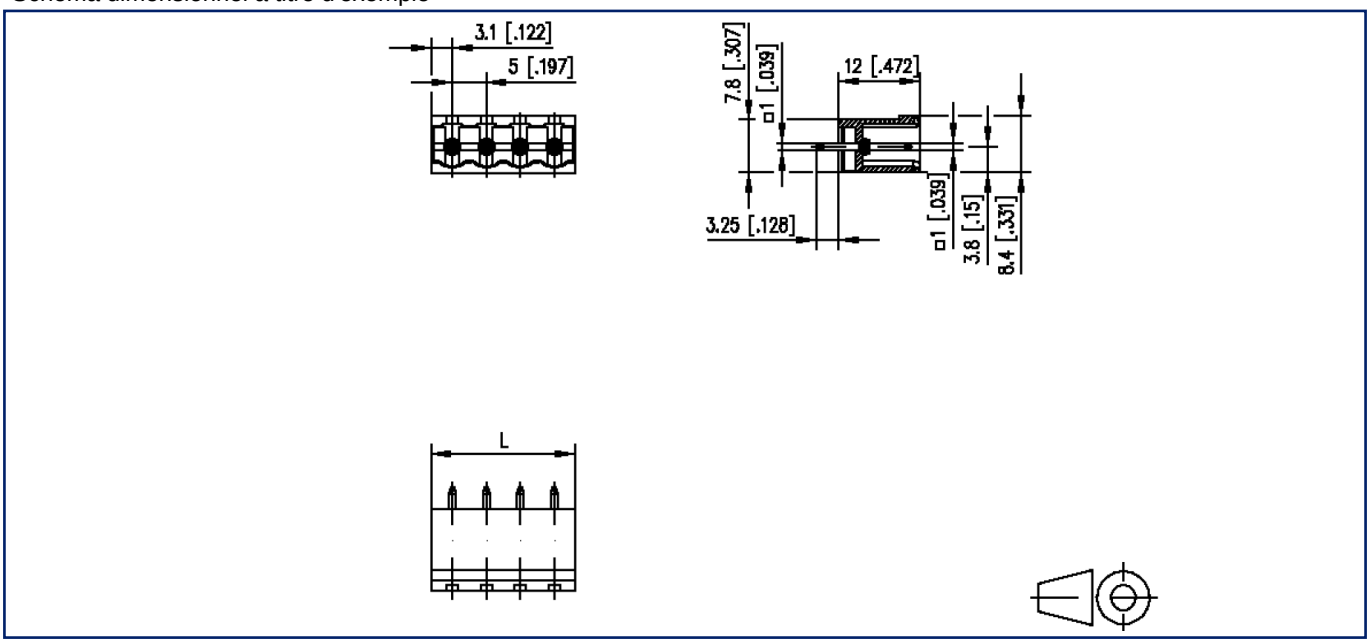

L=(Nbre de pôles - 1) x pas + 6.2 mm [0.244]

© 2026 METZ CONNECT - Technische Änderungen vorbehalten! Subject to modifications! Sous réserve de modifications techniques!

Référence
313201xx
xx=nombre de pôles
13.11.2026
Version: AA

Illustrations

Schéma de perçage à titre d'exemple

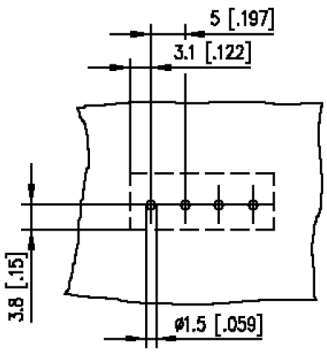

© 2026 METZ CONNECT - Technische Änderungen vorbehalten! Subject to modifications! Sous réserve de modifications techniques!