Fiche de spécifications

AJT1DA, C6$_A$ FTP, noir

Référence
AJT1DA8813-5150

27.08.2025
Version: H

Illustrations



Schéma dimensionnel

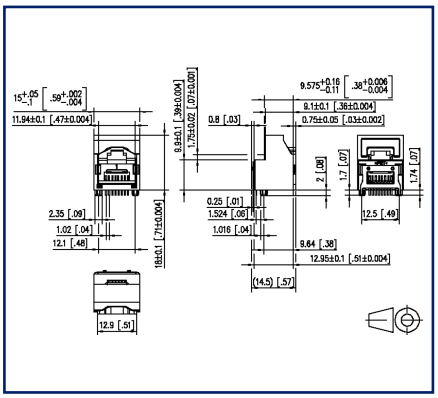

Schéma de perçage

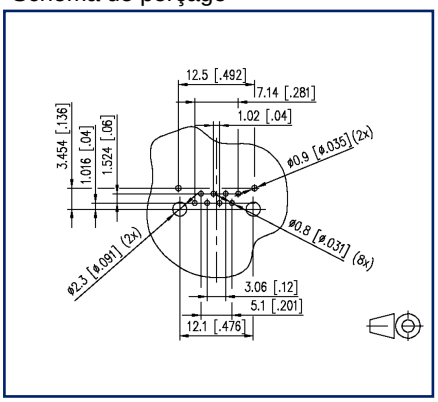

Voir schéma aggrandi en fin du document

Description du produit

- Connecteur femelle RJ45
- Monoport
- Connexion horizontale
- blindé
- convient pour la catégorie de transmission C6$_A$
- Couleur du boîtier noir
- THT soudables
- convient pour le montage de boîtiers de rails

METZ CONNECT GmbH | Im Tal 2 | 78176 Blumberg | Germany
Phone +49 7702 533-0 | Fax +49 7702 533-433
Weitere Dokumentation siehe / additional documentation see / documentation supplémentaire voir www.metz-connect.com

© 2025 METZ CONNECT - Technische Änderungen vorbehalten! Subject to modifications! Sous réserve de modifications techniques!

Fiche de spécifications
AJT1DA, C6$_A$ FTP, noir

Référence
AJT1DA8813-5150

27.08.2025
Version: H

Caractéristiques

Données générales	
Format	RJ45
Ports	Monoport
Dimensions	
Dimension (L x L x H)	14,5 mm x 15 mm x 18 mm
Dimension (L x L x H)	0,571 in. x 0,591 in. x 0,709 in.
sens de connexion du câble vers le circuit imprimé	horizontal
Type de montage	horizontal
Position du levier d'arrêt	en haut
Nombre de contacts	8P/8C
Couleur	noir
Blindage	oui
Degré de protection	IP 20
procédé de soudage	THT
Matériel	
matériau isolant	PBT
Classe d'isolation	CTI 175
Couleur d'isolation	noir
Matériau du contact	CuSn
Surface de contact	Ni + Au
Matériau de blindage	CuSn
Surface de blindage	Sn
Spécificités	30 µ" Au
Données Climatiques	
température plafond	70 °C
température plancher	-40 °C
Propriétés électriques	
Tension assignée	max. 50 V
Résistance de contact	max. 20 mOhm
Résistance d'isolation	min. 500 MOhm
Capacité de courant à 50 °C	1 A
Tension de tenue conducteur-conducteur (primaire)	max. 1000 V CC

© 2025 METZ CONNECT - Technische Änderungen vorbehalten! Subject to modifications! Sous réserve de modifications techniques!

Fiche de spécifications
AJT1DA, C6$_A$ FTP, noir

Référence
AJT1DA8813-5150

27.08.2025
Version: H

Caractéristiques

Propriétés électriques	
Tension de tenue conducteur-blindage	max. 1500 V CC
Propriétés de la technique de transmission	
Categorie HF	Cat.6$_A$
Informations mécaniques	
Force d'insertion	30 N
Endurance - Nombre de cycles de connexion	>= 750
Normes et homologations	
Normes	IEC 60603-7
Classifications	
ETIM 7.0	EC002637
ETIM 8.0	EC002637

Note d'utilisation

Ce produit est un produit standard de METZ CONNECT. METZ CONNECT n'a pas connaissance de l'utilisation spécifique prévue des marchandises par le client ou tout autre client du client. Le client garantit qu'il a entièrement et suffisamment testé l'utilisation des biens et toutes les modifications du produit, les changements du produit ou les améliorations du produit en ce qui concerne l'utilisation spécifique prévue conformément à l'état de l'art ou de toute autre manière. À la demande de METZ CONNECT, le client soumettra et mettra à disposition des preuves significatives (par exemple, des protocoles d'essai et de laboratoire, des certifications, etc.)

© 2025 METZ CONNECT - Technische Änderungen vorbehalten! Subject to modifications! Sous réserve de modifications techniques!

Fiche de spécifications
AJT1DA, C6$_A$ FTP, noir

Référence
AJT1DA8813-5150

27.08.2025
Version: H

Illustrations

Schéma dimensionnel

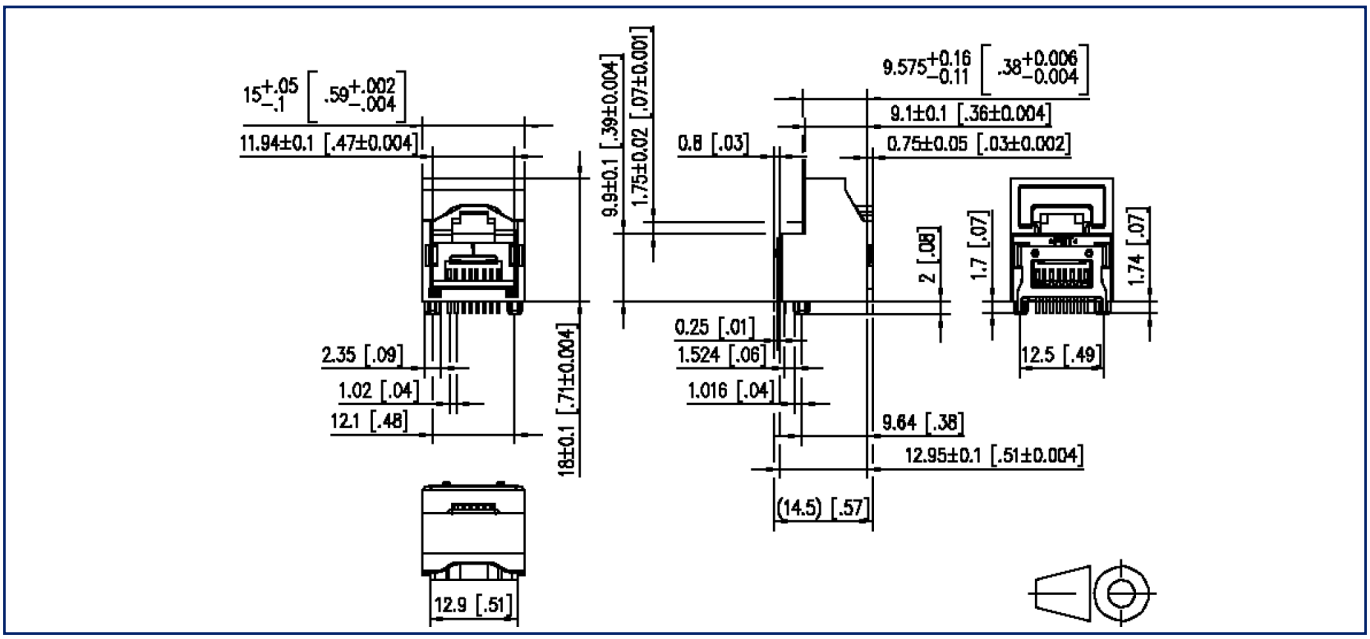

Schéma de perçage

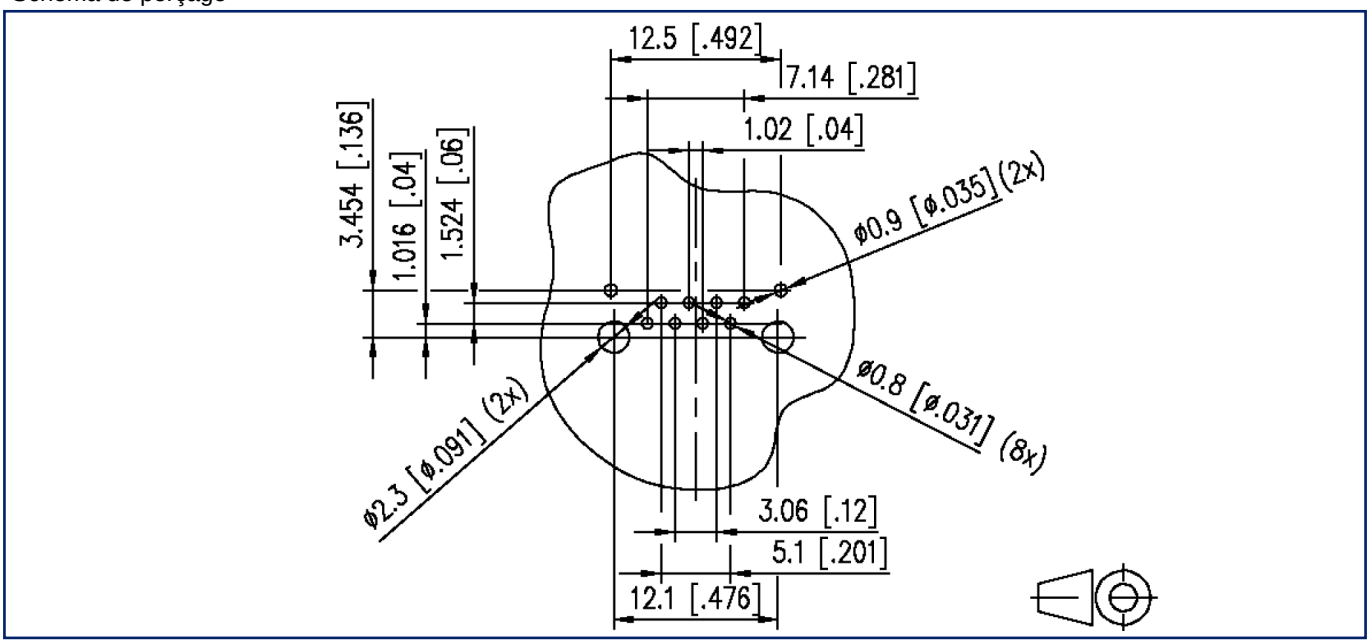

METZ CONNECT GmbH | Im Tal 2 | 78176 Blumberg | Germany
Phone +49 7702 533-0 | Fax +49 7702 533-433
Weitere Dokumentation siehe / additional documentation see / documentation supplémentaire voir www.metz-connect.com

© 2025 METZ CONNECT - Technische Änderungen vorbehalten! Subject to modifications! Sous réserve de modifications techniques!