Fiche de spécifications
PR01514VBVC (Type 027)

Référence
31027114

21.09.2026

Illustrations

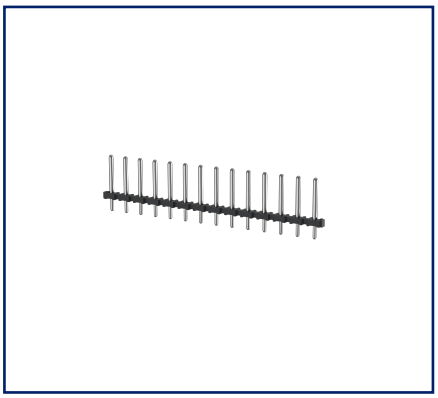

Schéma dimensionnel à titre d'exemple

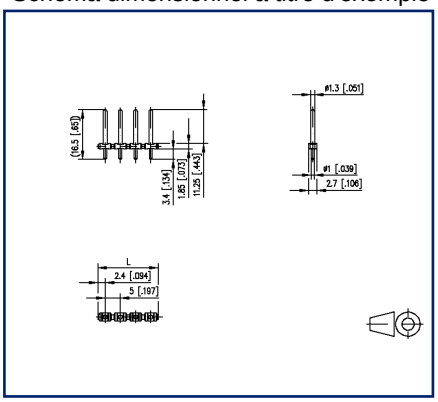

Schéma de perçage à titre d'exemple

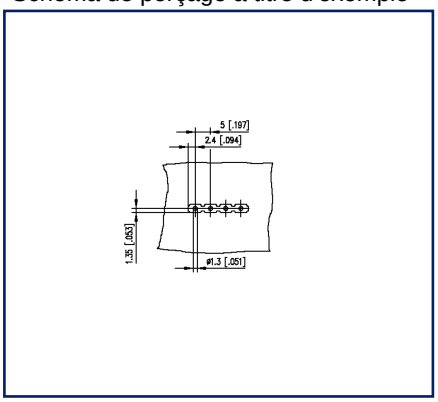

Voir schéma aggrandi en fin du document

Description du produit

- embase à picots, soudable, convient pour THR
- pas 5,00 mm, sens de connexion vertical 0°
- juxtaposable sans perte de pôle
- couleur noir
- emballage Tape & Reel possibles

© 2026 METZ CONNECT - Technische Änderungen vorbehalten! Subject to modifications! Sous réserve de modifications techniques!

METZ CONNECT GmbH | Im Tal 2 | 78176 Blumberg | Germany
Phone +49 7702 533-0 | Fax +49 7702 533-433 | info@metz-connect.com

Fiche de spécifications
PR01514VBVC (Type 027)

Référence
31027114

21.09.2026

Caractéristiques

Données générales			
Longueur picot soudable	3,4 mm		
nombre de pôles	14		
Classe d'isolation	CTI 400		
distance air/ligne fuite	3,7 mm		
Degré de protection	IP00		
Courant assigné	10 A		
Catégorie de surtension	III	III	II
Degré de pollution	3	2	2
Tension assignée	250 V	500 V	500 V
Tension d'essai	4 kV	4 kV	4 kV
Certifications			
c UL us V / A	300 / 15		
approbation fichier UL	E121004		
SEV	250 V / 4 kV / 10 A / 1,0 mm		
Matériel			
matériau isolant	PA46		
inflammibilité	V0		
matériau de picot	CuZnPb		
surface de picot	Ni + Ag		
Données Climatiques			
température plafond	105 °C		
température plancher	-40 °C		
Général			
Tolérance	ISO 2768 -mH		
Soudabilité	apte au reflow		

Note d'utilisation

Ce produit est un produit standard de METZ CONNECT. METZ CONNECT n'a pas connaissance de l'utilisation spécifique prévue des marchandises par le client ou tout autre client du client. Le client garantit qu'il a entièrement et suffisamment testé l'utilisation des biens et toutes les modifications du produit, les changements du produit ou les améliorations du produit en ce qui concerne l'utilisation spécifique prévue conformément à l'état de l'art ou de toute autre manière.

© 2026 METZ CONNECT - Technische Änderungen vorbehalten! Subject to modifications! Sous réserve de modifications techniques!

Pendant de

Référence	Désignation
31007114	RP02514IBWC (Type 007), 14 pôles
31107114	RP02514HBWC Type 107

© 2026 METZ CONNECT - Technische Änderungen vorbehalten! Subject to modifications! Sous réserve de modifications techniques!

Illustrations

Schéma dimensionnel à titre d'exemple

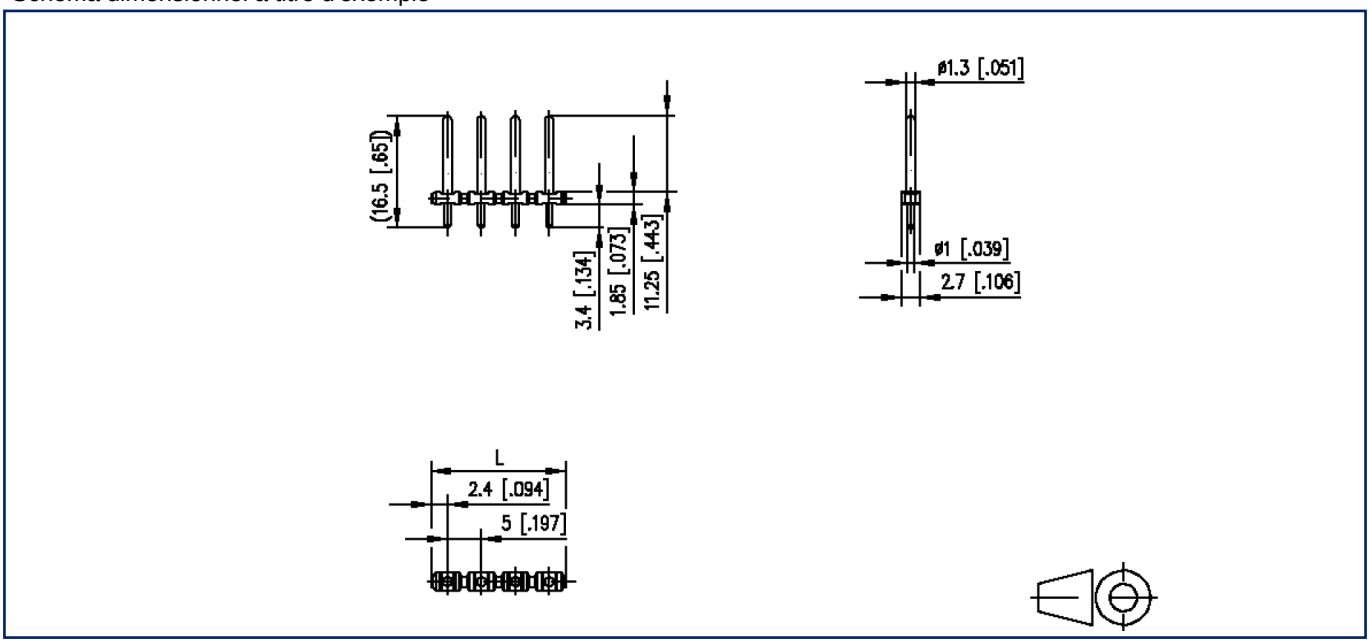

L=(Nbre de pôles - 1) x pas + 4.8 mm [0.189]

© 2026 METZ CONNECT - Technische Änderungen vorbehalten! Subject to modifications! Sous réserve de modifications techniques!

Illustrations

Schéma de perçage à titre d'exemple

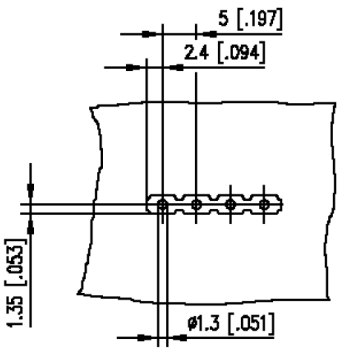

© 2026 METZ CONNECT - Technische Änderungen vorbehalten! Subject to modifications! Sous réserve de modifications techniques!