Fiche de spécifications

Cadre pour montage en saillie 85 x 85 x 43 mm - simple, blanc pur

Référence
130829-4302-I

EAN 4250184136767

19.08.2026

Version: Q

Illustrations

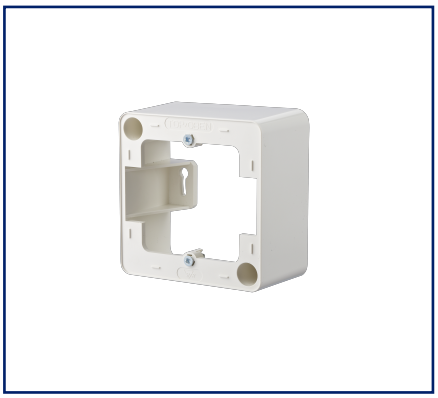

Schéma dimensionnel

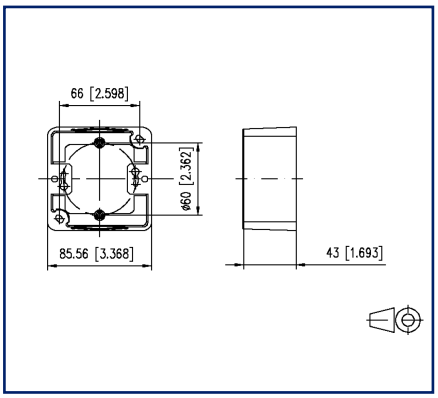

Schéma de perçage

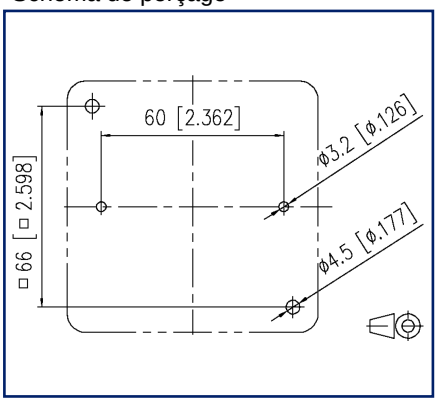

Voir schéma aggrandi en fin du document

Description du produit

- pour l'extension de boîtiers de raccordement encastrés afin d'obtenir des boîtiers de raccordement en saillie
- dimensions (L x P x H) : 85,0 x 85,0 x 43,0 mm
- possibilité de fixation supplémentaire sur des coupelles encastrées à un écartement de 60,0 mm entre les trous
- surface brillante
- couleurs : blanc signalisation (RAL9016), blanc pur (RAL 9010) ou blanc perlé (RAL 1013)
- versions : blanc signalisation, blanc pur, blanc perlé

© 2026 METZ CONNECT - Technische Änderungen vorbehalten! Subject to modifications! Sous réserve de modifications techniques!

METZ CONNECT GmbH | Im Tal 2 | 78176 Blumberg | Germany
Phone +49 7702 533-0 | Fax +49 7702 533-433 | info@metz-connect.com

Cadre pour montage en saillie 85 x 85 x 43 mm - simple, blanc pur

Référence
130829-4302-I

EAN 4250184136767

19.08.2026

Version: Q

Caractéristiques

Données générales	
Mesure mécanique selon MICE	M1
Mesure ingress selon MICE	I1
Mesure climatique selon MICE	C1
Mesure électromagnétique selon MICE	E1
Format	cadre
Type de montage	Du montage encastré à montage en saillie
Couleur	blanc pur - RAL 9010
Dimensions	
Dimension (L x L x H)	43 mm x 85,6 mm x 85,6 mm
Dimension (L x L x H)	1,693 in. x 3,37 in. x 3,37 in.
Matériaux et propiétés des matériaux	
Matériau	ABS
Sans halogène	oui
RoHS	conforme
Classifications	
ETIM 7.0	EC000080
ETIM 8.0	EC000080
ETIM 9.0	EC000080
ETIM 10.0	EC000080
Spécifications d'emballage	
Type d'emballage	10 pc(s) / carton

Note d'utilisation

Ce produit est un produit standard de METZ CONNECT. METZ CONNECT n'a pas connaissance de l'utilisation spécifique prévue des marchandises par le client ou tout autre client du client. Le client garantit qu'il a entièrement et suffisamment testé l'utilisation des biens et toutes les modifications du produit, les changements du produit ou les améliorations du produit en ce qui concerne l'utilisation spécifique prévue conformément à l'état de l'art ou de toute autre manière.

© 2026 METZ CONNECT - Technische Änderungen vorbehalten! Subject to modifications! Sous réserve de modifications techniques!

Cadre pour montage en saillie 85 x 85 x 43 mm - simple, blanc pur

Référence
130829-4302-I
EAN 4250184136767
19.08.2026
Version: Q

Accessoires de

Référence	Désignation
1307371002-I	E-DAT C6 1 port UP blanc pur
1307371102-I	E-DAT C6 1 port encastrement dans les canalisations blanc pur
1307371200-I	E-DAT C6 1 port encastré sans cache
1307381002-I	E-DAT C6 2 ports UP blanc pur
1307381102-I	E-DAT C6 2 port encastrement dans les canalisations blanc pur
1307381200-I	E-DAT C6 2 port encastré sans cache
1307441002-I	E-DAT design 2 ports UP Cat.6, blanc pur
1307441102-I	E-DAT design 2 port encastrement dans les canalisations Cat.6, blanc pur
1307441200-I	E-DAT design 2 port encastré sans cache Cat.6
1309111002-E	E-DAT modul 1 port UP Cat.6_A, blanc pur
1309111027-E	E-DAT modul 1 port UP Cat.6_A, blanc signalisation
1309111102-E	E-DAT modul 1 port encastrement dans les canalisations Cat.6_A, blanc pur
1309111127-E	E-DAT modul 1 port encastrement dans les canalisations Cat.6_A, blanc signalisation
1309111200-E	E-DAT modul 1 port encastré sans cache Cat.6_A
1309121002-E	E-DAT modul 2 ports UP Cat.6_A, blanc pur
1309121027-E	E-DAT modul 2 ports UP Cat.6_A, blanc signalisation
1309121102-E	E-DAT modul 2 port encastrement dans les canalisations Cat.6_A, blanc pur
1309121127-E	E-DAT modul 2 port encastrement dans les canalisations Cat.6_A, blanc signalisation
1309121200-E	E-DAT modul 2 port encastré sans cache Cat.6_A
1309131002-E	E-DAT modul 3 ports UP Cat.6_A, blanc pur
1309131027-E	E-DAT modul 3 ports UP Cat.6_A, blanc signalisation
1309131102-E	E-DAT modul 3 port encastrement dans les canalisations Cat.6_A, blanc pur
1309131127-E	E-DAT modul 3 port encastrement dans les canalisations Cat.6_A, blanc signalisation
1309131200-E	E-DAT modul 3 port encastré sans cache Cat.6_A
1309141002-E	Modul boîtier de raccordement encastré 1 port non équipé blanc pur
1309141027-E	Modul boîtier de raccordement encastré 1 port non équipé blanc signalisation

© 2026 METZ CONNECT - Technische Änderungen vorbehalten! Subject to modifications! Sous réserve de modifications techniques!

Cadre pour montage en saillie 85 x 85 x 43 mm - simple, blanc pur

Référence
130829-4302-I

EAN 4250184136767

19.08.2026

Version: Q

Accessoires de

1309141102-E	Modul boîtier de raccordement encastrement dans les canalisations 1 port non équipé blanc pur
1309141127-E	Modul boîtier de raccordement encastrement dans les canalisations 1 port non équipé blanc signalisation
1309141200-E	Modul boîtier de raccordement encastré sans cache 3 port non équipé
1309151002-E	Modul boîtier de raccordement encastré 2 port non équipé blanc pur
1309151027-E	Modul boîtier de raccordement encastré 2 port non équipé blanc signalisation
1309151102-E	Modul boîtier de raccordement encastrement dans les canalisations 2 port non équipé blanc pur
1309151127-E	Modul boîtier de raccordement encastrement dans les canalisations 2 port non équipé blanc signalisation
1309151200-E	Modul boîtier de raccordement encastré sans cache 2 port non équipé
1309161002-E	Modul boîtier de raccordement encastré 3 port non équipé blanc pur
1309161027-E	Modul boîtier de raccordement encastré 3 port non équipé blanc signalisation
1309161102-E	Modul boîtier de raccordement encastrement dans les canalisations 3 port non équipé blanc pur
1309161127-E	Modul boîtier de raccordement encastrement dans les canalisations 3 port non équipé blanc signalisation
130B11D11002-E	$C6_A$modul 1 port 180°M UP blanc pur
130B11D11027-E	$C6_A$modul 1 port 180°M UP blanc signalisation
130B11D11102-E	$C6_A$modul 1 port 180°M encastrement dans les canalisations blanc pur
130B11D11127-E	$C6_A$modul 1 port 180°M encastrement dans les canalisations blanc signalisation
130B11D11200-E	$C6_A$modul 1 port 180°M encastré sans cache
130B11D21002-E	$C6_A$modul 2 ports 180°M UP blanc pur
130B11D21027-E	$C6_A$modul 2 ports 180°M UP blanc signalisation
130B11D21102-E	$C6_A$modul 2 port 180°M encastrement dans les canalisations blanc pur
130B11D21127-E	$C6_A$modul 2 port 180°M encastrement dans les canalisations blanc signalisation
130B11D21200-E	$C6_A$modul 2 port 180°M encastré sans cache
130B11D31002-E	$C6_A$modul 3 ports 180°M UP blanc pur
130B11D31102-E	$C6_A$modul 3 port 180°M encastrement dans les canalisations blanc pur
130B11D31200-E	$C6_A$modul 3 port 180°M encastré sans cache

© 2026 METZ CONNECT - Technische Änderungen vorbehalten! Subject to modifications! Sous réserve de modifications techniques!

Cadre pour montage en saillie 85 x 85 x 43 mm - simple, blanc pur

Référence
130829-4302-I

EAN 4250184136767

19.08.2026

Version: Q

Accessoires de

130B12D11002-E	$C6_A$modul 1 Port 270°M UP blanc pur
130B12D11027-E	$C6_A$modul 1 Port 270°M UP blanc signalisation
130B12D11102-E	$C6_A$modul 1 port 270°M encastrement dans les canalisations blanc pur
130B12D11127-E	$C6_A$modul 1 port 270°M encastrement dans les canalisations blanc signalisation
130B12D11200-E	$C6_A$modul 1 port 270°M encastré sans cache
130B12D21002-E	$C6_A$modul 2 ports 270°M UP blanc pur
130B12D21027-E	$C6_A$modul 2 ports 270°M UP blanc signalisation
130B12D21102-E	$C6_A$modul 2 port 270°M encastrement dans les canalisations blanc pur
130B12D21127-E	$C6_A$modul 2 port 270°M encastrement dans les canalisations blanc signalisation
130B12D21200-E	$C6_A$modul 2 port 270°M encastré sans cache
130B12D31002-E	$C6_A$modul 3 ports 270°M UP blanc pur
130B12D31102-E	$C6_A$modul 3 port 270°M encastrement dans les canalisations blanc pur
130B12D31200-E	$C6_A$modul 3 port 270°M encastré sans cache
130B20D11002KE	Keystone boîtier de raccordement encastré 1 port non équipé blanc pur
130B20D11027KE	Keystone boîtier de raccordement encastré 1 port non équipé blanc signalisation
130B20D11102KE	Keystone boîtier de raccordement encastrement dans les canalisations 1 port non équipé blanc pur
130B20D11127KE	Keystone boîtier de raccordement encastrement dans les canalisations 1 port non équipé blanc signalisation
130B20D11200KE	Keystone boîtier de raccordement encastré sans cache 1 port non équipé
130B20D21002KE	Keystone boîtier de raccordement encastré 2 port non équipé blanc pur
130B20D21027KE	Keystone boîtier de raccordement encastré 2 port non équipé blanc signalisation
130B20D21102KE	Keystone boîtier de raccordement encastrement dans les canalisations 2 port non équipé blanc pur
130B20D21127KE	Keystone boîtier de raccordement encastrement dans les canalisations 2 port non équipé blanc signalisation
130B20D21200KE	Keystone boîtier de raccordement encastré sans cache 2 port non équipé
130B20D31002KE	Keystone boîtier de raccordement encastré 3 port non équipé blanc pur
130B20D31102KE	Keystone boîtier de raccordement encastrement dans les canalisations 3 port non équipé blanc pur

© 2026 METZ CONNECT - Technische Änderungen vorbehalten! Subject to modifications! Sous réserve de modifications techniques!

Cadre pour montage en saillie 85 x 85 x 43 mm - simple, blanc pur

Référence
130829-4302-I

EAN 4250184136767

19.08.2026

Version: Q

Accessoires de

130B20D31127KE	Keystone boîtier de raccordement encastrement dans les canalisations 3 port non équipé blanc signalisation
130B20D31200KE	Keystone boîtier de raccordement encastré sans cache 3 port non équipé
130C371002-I	E-DAT $C6_A$ 1 port UP blanc pur
130C371102-I	E-DAT $C6_A$ 1 port encastrement dans les canalisations blanc pur
130C371200-I	E-DAT $C6_A$ 1 port encastré sans cache
130C381002-I	E-DAT $C6_A$ 2 ports UP blanc pur
130C381102-I	E-DAT $C6_A$ 2 port encastrement dans les canalisations blanc pur
130C381200-I	E-DAT $C6_A$ 2 port encastré sans cache

© 2026 METZ CONNECT - Technische Änderungen vorbehalten! Subject to modifications! Sous réserve de modifications techniques!

Fiche de spécifications

Cadre pour montage en saillie 85 x 85 x 43 mm - simple, blanc pur

Référence
130829-4302-I

EAN 4250184136767

19.08.2026

Version: Q

Illustrations

Schéma dimensionnel

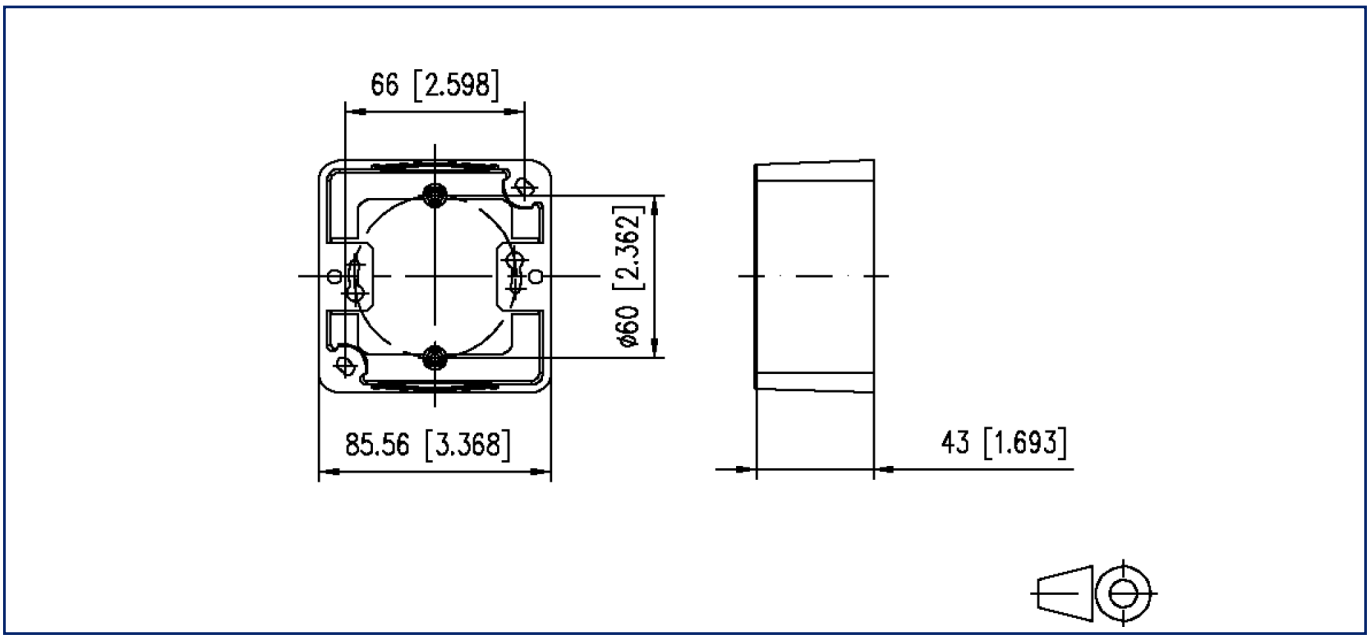

Schéma de perçage

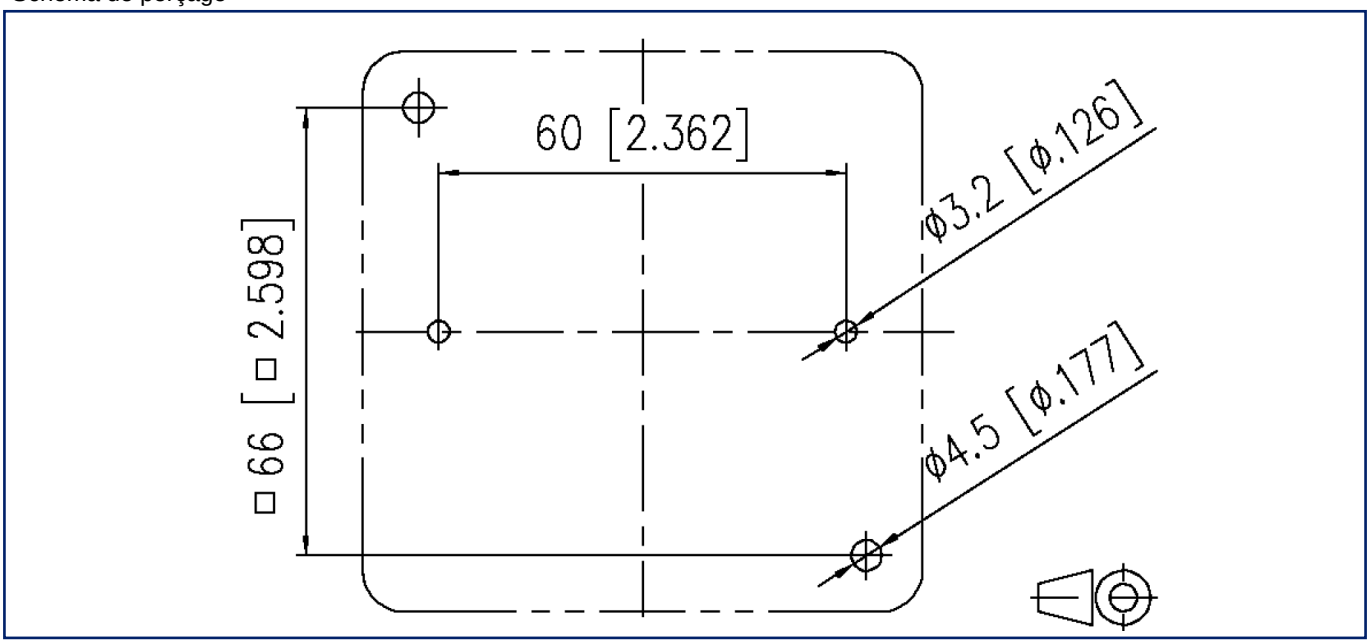

METZ CONNECT GmbH | Im Tal 2 | 78176 Blumberg | Germany
Phone +49 7702 533-0 | Fax +49 7702 533-433 | info@metz-connect.com
Weitere Dokumentation siehe / additional documentation see / documentation supplémentaire voir www.metz-connect.com

© 2026 METZ CONNECT - Technische Änderungen vorbehalten! Subject to modifications! Sous réserve de modifications techniques!